- PN-81/B6-03020 Grunty budowlane – Posadowienie bezpośrednie budowli – Obliczenia statyczne i projektowanie.
- PN-B-04452 Geotechnika. Badania polowe – maj 2002
- Z. Wiłun – "Zarys geotechniki"


STAROSTWO POWIATOWE W WOŁOMINIE
Wydział Budownictwa
05-250 Radzymin
ul. Komunalna 8 A

**Zestawienie charakterystycznych wartości parametrów geotechnicznych dla warstw gruntowych występujących w podłożu terenu inwestycyjnego**

Temat: Budowa sieci kanalizacji sanitarnej grawitacyjnej wraz z odgałęzieniami, pompowni ścieków wraz z przewodem tłocznym, z szafą sterowniczą, kablem energetycznym i rurami wentylacyjnymi zlokalizowanej we wsi Cegielnia, gmina Radzymin w ulicy Wawrzyna oraz w drodze dojazdowej do ulicy Wawrzyna na terenie działki nr ew. 331/119, obręb Cegielnia.

| Objaśnienia geologiczne | | | Parametry geotechniczne warstw – *wartości charakterystyczne* | | | | | | | | | |
|---|---|---|---|---|---|---|---|---|---|---|---|---|
| Zespół | Warstwa | Rodzaj gruntu | Symbol gruntu | Stan gruntu | | Ciężar objętościowy gruntu | Spójność (kohezja) | Kąt tarcia wewnętrznego | Moduł odkształcenia ogólnego | Edometryczny moduł ściśliwości | Wytrzymałość na ścinanie w warunkach bez odpływu | Uwagi |
| | | | | $I_D$ | $I_L$ | $\gamma$ [kN/m$^3$] | c [kPa] | $\varphi'$, $\varphi_u$ [°] | $E_o$ [MPa] | $E_{oed}$ [MPa] | $c_u$ [kPa] | |
| I | I | nasypy niekontrolowane | Nn | grunty powierzchniowe o zróżnicowanych parametrach geotechnicznych, do usunięcia z podłoża projektowanego budynku | | | | | | | | |
| II | II | piaski drobne, piaski pylaste | Pd, Pπ | 0,57-0,64 | - | 17,1 | - | 31,9 | 50 | 61 | - | wilgotne |
| | | | | | | 18,6 | | | | | | mokre |
| III | III | gliny pylaste zwięzłe | Gπz | - | 0,20 | 19,6 | 37 | 13,5 | 20 | 21 | - | twardo-plastyczne |

$\varphi'$ – efektywny kąt tarcia wewnętrznego dla gruntów niespoistych

c, $\varphi_u$ – spójność i kąt tarcia wewnętrznego dla gruntów spoistych w warunkach „bez odpływu"

STAROSTWO POWIATOWE W WOŁOMINIE
Wydział Budownictwa
05-250 Radzymin
ul. Komunalna 8A

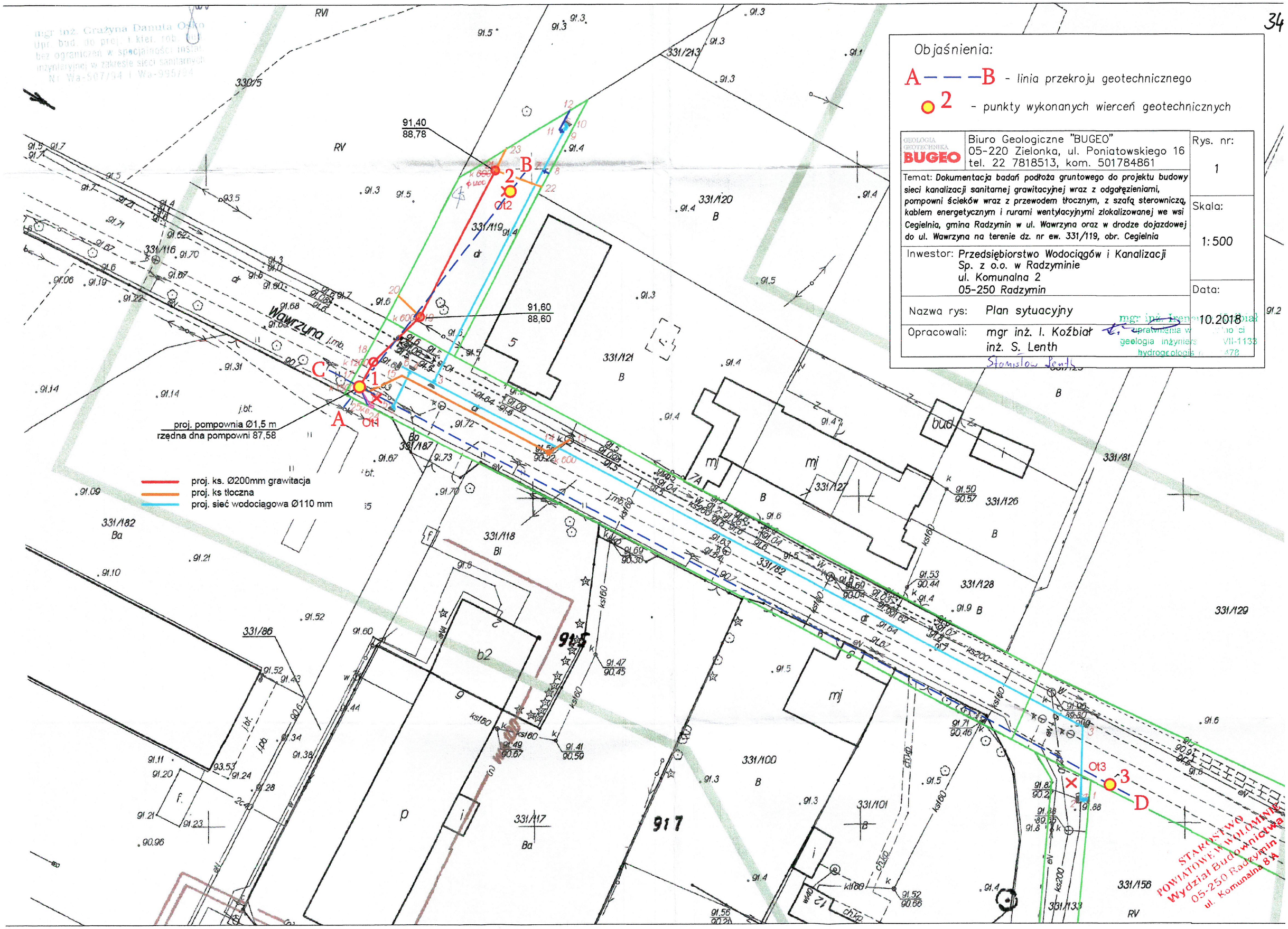
Objaśnienia:
A — — — B - linia przekroju geotechnicznego
2 - punkty wykonanych wierceń geotechnicznych
GEOLOGIA GEOTECHNIKA BUGEO
Biuro Geologiczne "BUGEO"
05-220 Zielonka, ul. Poniatowskiego 16
tel. 22 7818513, kom. 501784861
Rys. nr: 1
Temat: Dokumentacja badań podłoża gruntowego do projektu budowy sieci kanalizacji sanitarnej grawitacyjnej wraz z odgałęzieniami, pompowni ścieków wraz z przewodem tłocznym, z szafą sterowniczą, kablem energetycznym i rurami wentylacyjnymi zlokalizowanej we wsi Cegielnia, gmina Radzymin w ul. Wawrzyna oraz w drodze dojazdowej do ul. Wawrzyna na terenie dz. nr ew. 331/119, obr. Cegielnia
Skala: 1:500
Inwestor: Przedsiębiorstwo Wodociągów i Kanalizacji Sp. z o.o. w Radzyminie ul. Komunalna 2 05-250 Radzymin
Data: 10.2018
Nazwa rys: Plan sytuacyjny
Opracowali: mgr inż. I. Koźbiał inż. S. Lenth
Stanisław Lenth
mgr inż. Irenew Koźbiał uprawnienia w ... geologia inżyniers... VII-1133 hydrogeologia ... 478
mgr inż. Grażyna Danuta Osko Upr. bud. do proj. i kier. rob. bez ograniczeń w specjalności instal. inżynieryjnej w zakresie sieci sanitarnych Nr Wa-507/94 i Wa-995/94
proj. pompownia Ø1,5 m
rzędna dna pompowni 87,58
proj. ks. Ø200mm grawitacja
proj. ks tłoczna
proj. sieć wodociągowa Ø110 mm
Wawrzyna
STAROSTWO POWIATOWE W WOŁOMINIE Wydział Budownictwa 05-250 Radzymin ul. Komunalna 8A

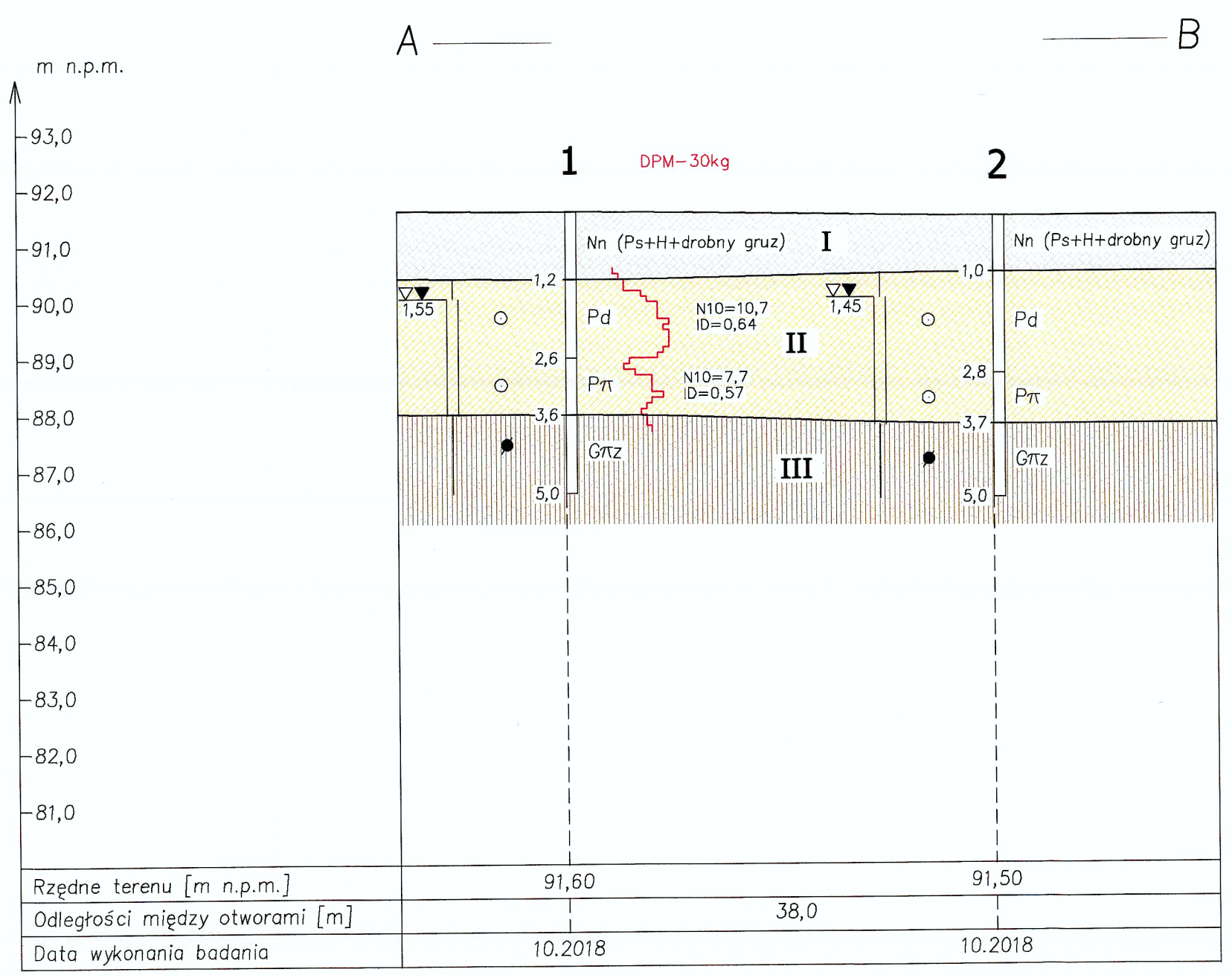


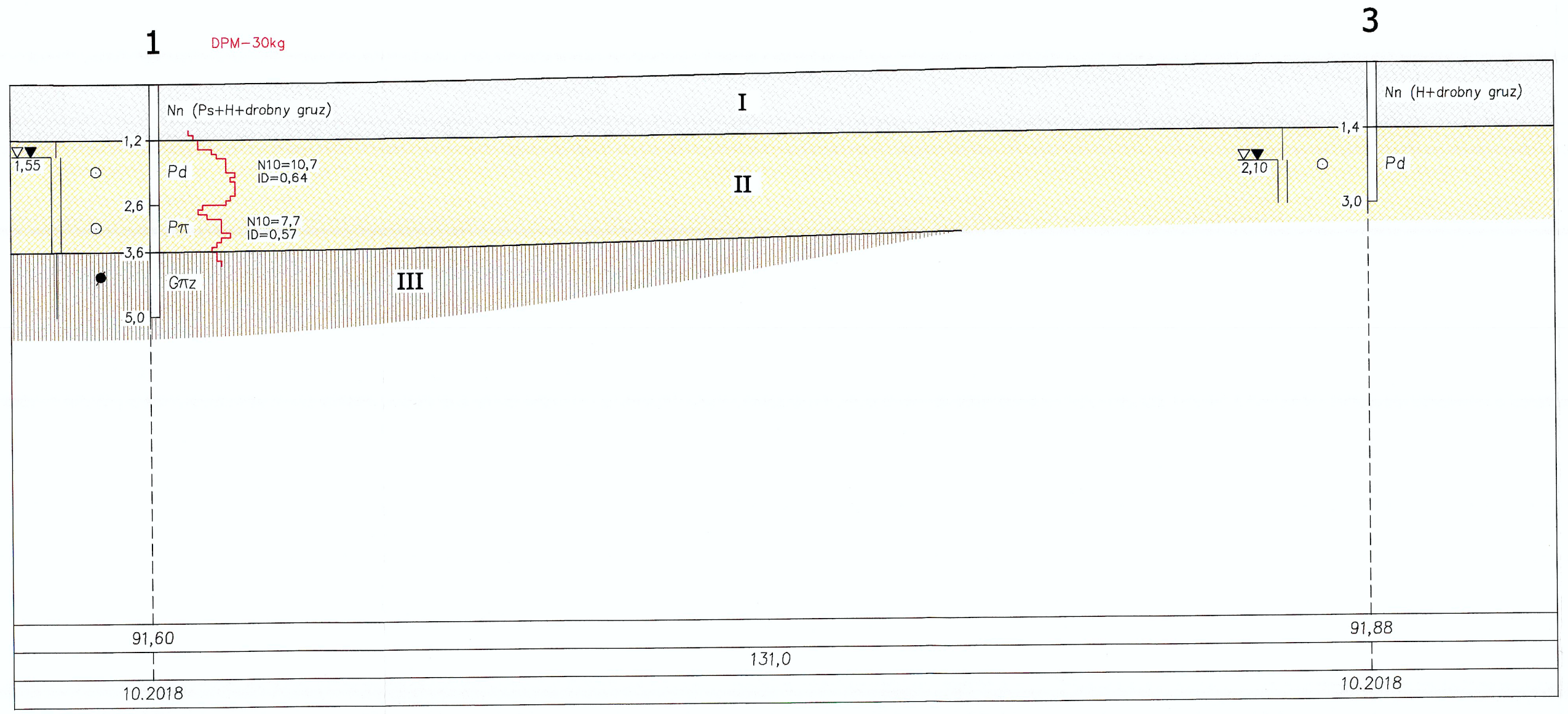


## Objaśnienia geotechniczne do profili i przekrojów:

**Rodzaj gruntu:**

- I – nasypy niekontrolowane (Nn) zbudowane z piasku średniego, humusu i drobnego gruzu
- II – piaski drobne (Pd), piaski pylaste (Pπ), średnio zagęszczone, ID=0,57-0,64
- III – gliny pylaste zwięzłe (Gπz), twardoplastyczne, IL=0,20

**Stan gruntu niespoistego:**
○ - średnio zagęszczony

**Stan gruntu spoistego:**
● - twardoplastyczny

**Obserwacje wody gruntowej:**
▽▼ 2,10 - swobodne zwierciadło wody

**Wilgotność gruntu:**
- mało wilgotny
- wilgotny
- mokry

| | | |
|---|---|---|
| GEOLOGIA GEOTECHNIKA BUGEO | Biuro Geologiczne "BUGEO"<br>05-220 Zielonka, ul. Poniatowskiego 16<br>tel. 22 7818513, kom. 501784861 | Rys. nr: 2 |
| Temat: **Dokumentacja badań podłoża gruntowego do projektu budowy sieci kanalizacji sanitarnej grawitacyjnej wraz z odgałęzieniami, pompowni ścieków wraz z przewodem tłocznym, z szafą sterowniczą, kablem energetycznym i rurami wentylacyjnymi zlokalizowanej we wsi Cegielnia, gmina Radzymin w ul. Wawrzyna oraz w drodze dojazdowej do ul. Wawrzyna na terenie dz. nr ew. 331/119, obr. Cegielnia** | | Skala: 1: 100/500 |
| Inwestor: | Przedsiębiorstwo Wodociągów i Kanalizacji Sp. z o.o. w Radzyminie<br>ul. Komunalna 2<br>05-250 Radzymin | Data: 10.2018 |
| Nazwa rys: | Przekroje geotechniczne A-B, C-D | |
| Opracowali: | mgr inż. I. Koźbiał<br>inż. S. Lenth | uprawnienia w specjalności geologia inżynierska nr VI-1133<br>hydrogeologia nr V-1478 |

Stanisław Lenth

STAROSTWO POWIATOWE W WOŁOMINIE Wydział Budownictwa 05-250 Radzymin ul. Komunalna 8A

Rysunek nr 3

| GEOLOGIA GEOTECHNIKA BUGEO | skala pionowa 1:100 | Rzędna terenu: 91,60 m n.p.m.<br>Miejsce wykonania: ul. Wawrzyna<br>Data wykonania: 24.10.2018 | Otwór nr 1 |
|---|---|---|---|

**Temat: Budowa sieci kanalizacji sanitarnej grawitacyjnej wraz z odgałęzieniami, pompowni ścieków wraz z przewodem tłocznym, z szafą sterowniczą, kablem energetycznym i rurami wentylacyjnymi zlokalizowanej we wsi Cegielnia, gmina Radzymin w ul. Wawrzyna oraz w drodze dojazdowej do ul. Wawrzyna na terenie dz. nr ew. 331/119, obr. Cegielnia**

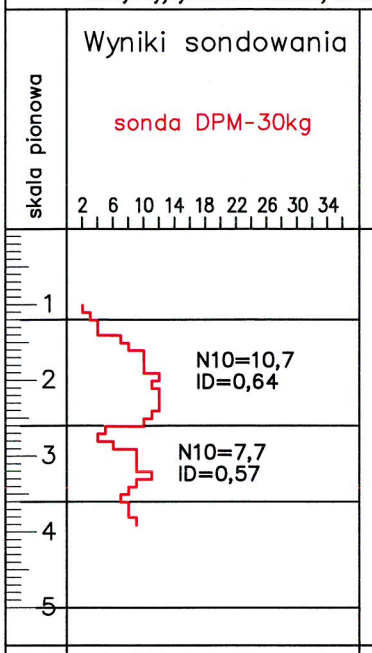


| Stan gruntu | Głębokość m p.p.t. | Profil geologiczny | Opis gruntu |
|---|---|---|---|
| | 1,2 | | Nasyp niekontrolowane (Nn) (piasek średni+humus+drobny gruz) |
| ⊙ | 2,6 | | Piasek drobny (Pd), żółto-szary |
| ⊙ | 3,6 | | Piasek pylasty (Pπ), żółto-szary |
| ● | 5,0 | | Glina pylasta zwięzła (Gπz), brązowo-szara, 4/4 |

| Wyniki sondowania | | Rzędna terenu: 91,50 m n.p.m.<br>Miejsce wykonania: ul. Wawrzyna<br>Data wykonania: 24.10.2018 | Otwór nr 2 |
|---|---|---|---|

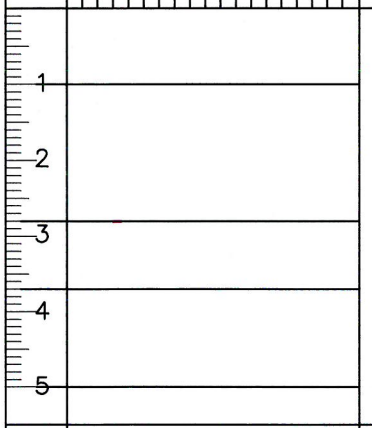


| Stan gruntu | Głębokość m p.p.t. | Profil geologiczny | Opis gruntu |
|---|---|---|---|
| | 1,0 | | Nasyp niekontrolowane (Nn) (piasek średni+humus+drobny gruz) |
| ⊙ | 2,8 | | Piasek drobny (Pd), żółto-szary |
| ⊙ | 3,7 | | Piasek pylasty (Pπ), szary |
| ● | 5,0 | | Glina pylasta zwięzła (Gπz), szara, 4/4 |

| Wyniki sondowania | | Rzędna terenu: 91,88 m n.p.m.<br>Miejsce wykonania: ul. Wawrzyna<br>Data wykonania: 24.10.2018 | Otwór nr 3 |
|---|---|---|---|

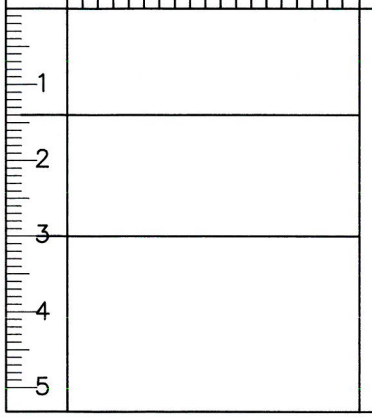


| Stan gruntu | Głębokość m p.p.t. | Profil geologiczny | Opis gruntu |
|---|---|---|---|
| | 1,4 | | Nasyp niekontrolowane (Nn) (humus+drobny gruz) |
| ⊙ | 3,0 | | Piasek drobny (Pd), żółto-szary |

STAROSTWO POWIATOWE W WOŁOMINIE
Wydział Budownictwa
05-250 Radzymin
ul. Komunalna 8 A

opracował
Stanisław [illegible]

rys. nr 4.1

# Wykresy uziarnienia gruntów niespoistych

**Temat: Budowa sieci kanalizacji sanitarnej grawitacyjnej wraz z odgałęzieniami, pompowni ścieków wraz z przewodem tłocznym, z szafą sterowniczą, kablem energetycznym i rurami wentylacyjnymi zlokalizowanej we wsi Cegielnia, gmina Radzymin w ulicy Wawrzyna oraz w drodze dojazdowej do ulicy Wawrzyna na terenie działki nr ew. 331/119, obręb Cegielnia**

Data badania 24.10.2018

**Otwór nr 1 gł. 2,0 m**

| | | | | | | | |
|---|---|---|---|---|---|---|---|
| oczko sita [mm] | <0,05 | 0,05 | 0,10 | 0,25 | 0,50 | 2,00 | 5,00 |
| masa [g] | 0,0 | 17,8 | 62,4 | 38,8 | 12,5 | 0,0 | 0,0 |
| udział w ułamku | 0,00 | 0,14 | 0,47 | 0,3 | 0,1 | 0,00 | 0,00 |
| rosnąco w ułamku | 0,00 | 0,14 | 0,61 | 0,9 | 1,00 | 1,00 | 1,00 |

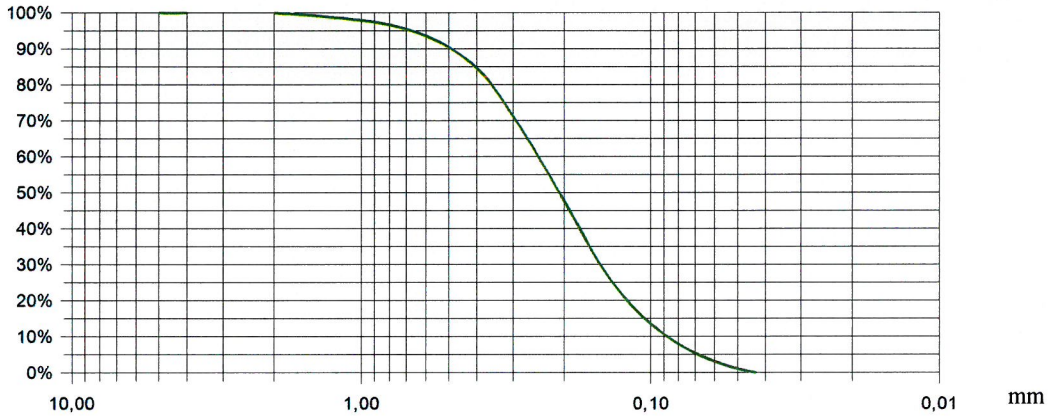


Nazwa gruntu: piasek drobny, U=2,7

**Otwór nr 1 gł. 3,3 m**

| | | | | | | | |
|---|---|---|---|---|---|---|---|
| oczko sita [mm] | <0,05 | 0,05 | 0,10 | 0,25 | 0,50 | 2,00 | 5,00 |
| masa [g] | 0,0 | 20,4 | 37,6 | 28,4 | 4,7 | 0,0 | 0,0 |
| udział w ułamku | 0,00 | 0,22 | 0,41 | 0,31 | 0,05 | 0,00 | 0,00 |
| rosnąco w ułamku | 0,00 | 0,22 | 0,64 | 0,95 | 1,00 | 1,00 | 1,00 |

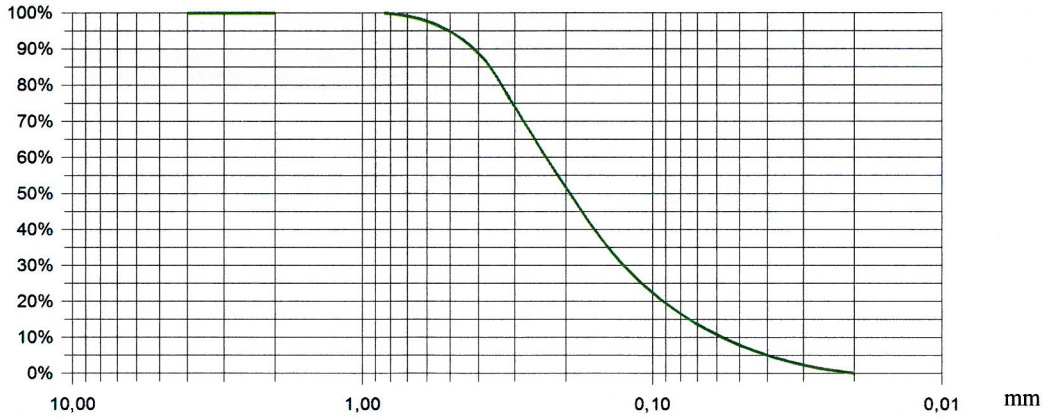


Nazwa gruntu: piasek drobny, U=3,7

opracował: J. Kozbiał

STAROSTWO POWIATOWE W WOŁOMINIE
Wydział Budownictwa
05-250 Radzymin
ul. Komunalna 8A

rys. nr 4.2

# Wykresy uziarnienia gruntów niespoistych

**Temat: Budowa sieci kanalizacji sanitarnej grawitacyjnej wraz z odgałęzieniami, pompowni ścieków wraz z przewodem tłocznym, z szafą sterowniczą, kablem energetycznym i rurami wentylacyjnymi zlokalizowanej we wsi Cegielnia, gmina Radzymin w ulicy Wawrzyna oraz w drodze dojazdowej do ulicy Wawrzyna na terenie działki nr ew. 331/119, obręb Cegielnia**

Data badania 24.10.2018

**Otwór nr 2 gł. 2,0 m**

| | | | | | | | |
|---|---|---|---|---|---|---|---|
| oczko sita [mm] | <0,05 | 0,05 | 0,10 | 0,25 | 0,50 | 2,00 | 5,00 |
| masa [g] | 0,0 | 16,5 | 34,1 | 39,5 | 10,2 | 0,0 | 0,0 |
| udział w ułamku | 0,00 | 0,16 | 0,34 | 0,39 | 0,1 | 0,00 | 0,00 |
| rosnąco w ułamku | 0,00 | 0,16 | 0,5 | 0,9 | 1,00 | 1,00 | 1,00 |

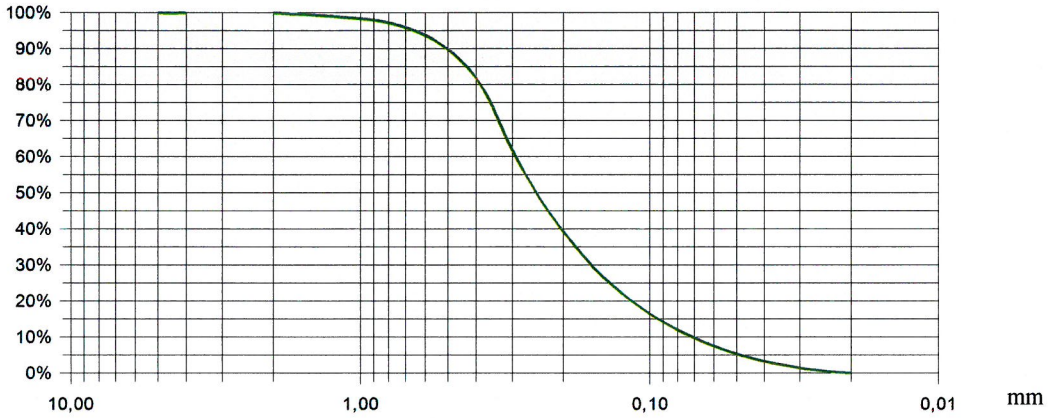


Nazwa gruntu: piasek średni, U=4,3

**Otwór nr 2 gł. 3,4 m**

| | | | | | | | |
|---|---|---|---|---|---|---|---|
| oczko sita [mm] | <0,05 | 0,05 | 0,10 | 0,25 | 0,50 | 2,00 | 5,00 |
| masa [g] | 0,0 | 31,7 | 46,3 | 18,4 | 5,7 | 0,0 | 0,0 |
| udział w ułamku | 0,00 | 0,31 | 0,45 | 0,18 | 0,06 | 0,00 | 0,00 |
| rosnąco w ułamku | 0,00 | 0,31 | 0,76 | 0,94 | 1,00 | 1,00 | 1,00 |

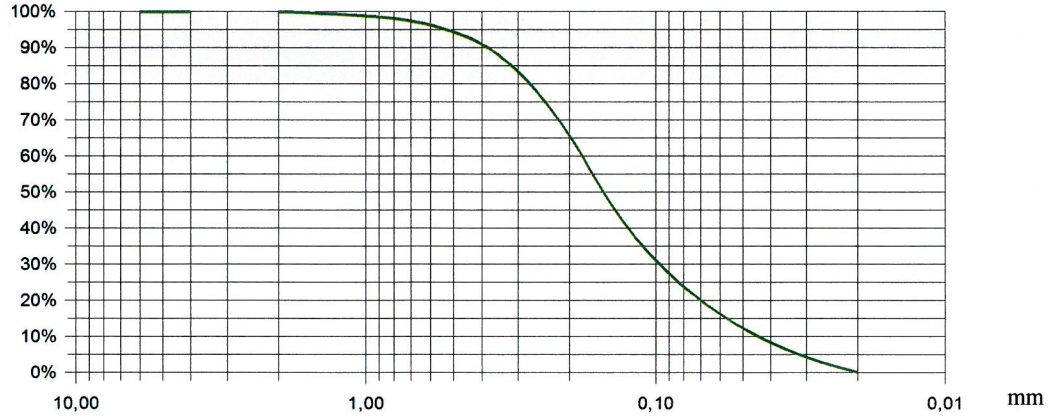


Nazwa gruntu: piasek drobny, U=4,2

opracował: J. Kozbiał

STAROSTWO POWIATOWE W WOŁOMINIE
Wydział Budownictwa
05-250 Radzymin
ul. Komunalna 8 A

rys. nr 4.3

# Wykresy uziarnienia gruntów niespoistych

**Temat: Budowa sieci kanalizacji sanitarnej grawitacyjnej wraz z odgałęzieniami, pompowni ścieków wraz z przewodem tłocznym, z szafą sterowniczą, kablem energetycznym i rurami wentylacyjnymi zlokalizowanej we wsi Cegielnia, gmina Radzymin w ulicy Wawrzyna oraz w drodze dojazdowej do ulicy Wawrzyna na terenie działki nr ew. 331/119, obręb Cegielnia**

Data badania 24.10.2018

**Otwór nr 3 gł. 2,5 m**

| | | | | | | | |
|---|---|---|---|---|---|---|---|
| oczko sita [mm] | <0,05 | 0,05 | 0,10 | 0,25 | 0,50 | 2,00 | 5,00 |
| masa [g] | 0,0 | 22,4 | 59,2 | 20,2 | 5,5 | 0,0 | 0,0 |
| udział w ułamku | 0,00 | 0,21 | 0,55 | 0,19 | 0,05 | 0,00 | 0,00 |
| rosnąco w ułamku | 0,00 | 0,21 | 0,76 | 0,95 | 1,00 | 1,00 | 1,00 |

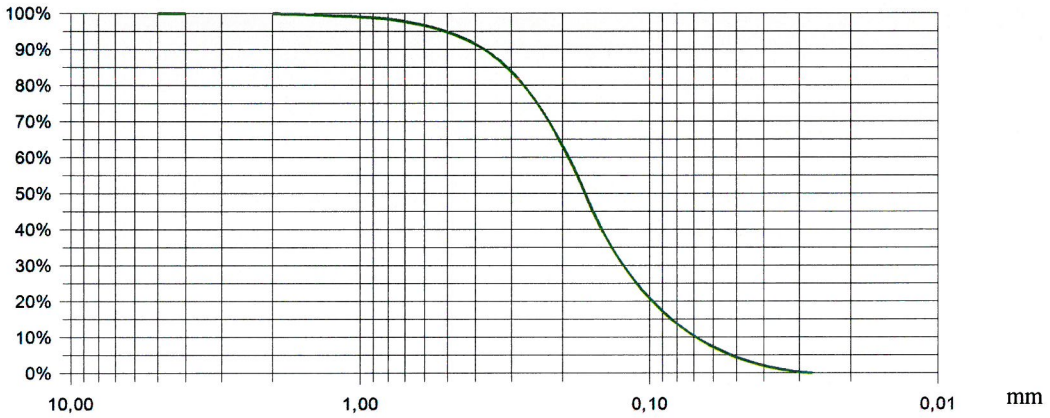


Nazwa gruntu: piasek drobny, U=2,7

opracował: I. Koźbiał

STAROSTWO POWIATOWE W WOŁOMINIE
Wydział Budownictwa
05-250 Radzymin
ul. Komunalna 8 A

# OŚWIADCZENIE

Zgodnie z treścią ustawy z dnia 7 lipca 1994 roku – Prawo Budowlane (Dz.U. 2018r. poz. 1202), oświadczam, że Projekt budowlany: *Budowa budowy sieci sanitarnej grawitacyjnej wraz z odgałęzieniami, pompowni ścieków wraz z przewodem tłocznym z szafą sterowniczą, kablem energetycznym i rurami wentylacyjnymi zlok. we wsi Cegielnia, gm. Radzymin w ul. Wawrzyna oraz w drodze dojazdowej do ul. Wawrzyna na terenie dz. 331/119 obręb Cegielnia*, Inwestor: Przedsiębiorstwo Wodociągów i Kanalizacji Sp. z o.o. w Radzyminie, sporządzony został zgodnie z obowiązującymi przepisami i zasadami wiedzy technicznej.

| Imię i Nazwisko | Uprawnienia | data | podpis |
|---|---|---|---|
| | Branża sanitarna | | |
| Projektowała:<br>mgr inż. Grażyna Ośko | Wa-507/94 | 21.01.2019r. | mgr inż. Grażyna Danuta Ośko<br>Upr. bud. do proj. i kier. rob. bud. bez ograniczeń w specjalności instal. inżynieryjnej w zakresie sieci sanitarnych<br>Nr Wa-507/94 i Wa-995/94 |
| Sprawdził:<br>mgr inż. Paweł Wysmułek | MAZ/0146/POOS/13 | 21.01.2019r. | mgr inż. Paweł Adam Wysmułek<br>Uprawnienia budowlane do projektowania bez ograniczeń w specjalności instalacyjnej w zakresie sieci, instalacji i urządzeń cieplnych, wentylacyjnych, gazowych, wodociągowych i kanalizacyjnych<br>nr MAZ/0146/POOS/13 |
| | Branża elektryczna | | |
| Projektował:<br>mgr inż. Ludwik Kusiak | LUB/0127/POOE/04 | 21.01.2019r. | LUB/IE/0105/05<br>mgr inż. Ludwik Kusiak<br>uprawnienia budowlane do projektowania bez ograniczeń w specjalności instalacyjnej w zakresie sieci, instalacji i urządzeń elektrycznych i elektroenergetycznych<br>Numer uprawnień: LUB/0127/POOE/04 |
| Sprawdził:<br>mgr inż. Stanisław Guzek | ST-31/85 | 21.01.2019r. | mgr inż. Stanisław Guzek<br>Uprawnienia do projektowania, nadzorowania i kierowania robotami w specjalności instalacyjno-inżynieryjnej w zakresie instalacji elektrycznych i sieci elektroenergetycznych<br>upr. bud. nr ST-31/85 |

STAROSTWO POWIATOWE W WOŁOMINIE
Wydział Budownictwa
05-250 Radzymin
ul. Komunalna 8 A

POLSKA
IZBA
INŻYNIERÓW
BUDOWNICTWA

# Zaświadczenie

o numerze weryfikacyjnym:

MAZ-UM9-PNJ-AVH *

Pani GRAŻYNA DANUTA OŚKO o numerze ewidencyjnym MAZ/IS/1234/01
adres zamieszkania ul. BRZOZOWA 24 A, 05-230 KOBYŁKA
jest członkiem Mazowieckiej Okręgowej Izby Inżynierów Budownictwa i posiada wymagane ubezpieczenie od odpowiedzialności cywilnej.
Niniejsze zaświadczenie jest ważne od 2019-01-01 do 2019-12-31.

Zaświadczenie zostało wygenerowane elektronicznie i opatrzone bezpiecznym podpisem elektronicznym weryfikowanym przy pomocy ważnego kwalifikowanego certyfikatu w dniu 2018-12-13 roku przez:

Roman Lulis, Przewodniczący Rady Mazowieckiej Okręgowej Izby Inżynierów Budownictwa.

(Zgodnie art. 5 ust 2 ustawy z dnia 18 września 2001 r. o podpisie elektronicznym (Dz. U. 2001 Nr 130 poz. 1450) dane w postaci elektronicznej opatrzone bezpiecznym podpisem elektronicznym weryfikowanym przy pomocy ważnego kwalifikowanego certyfikatu są równoważne pod względem skutków prawnych dokumentom opatrzonym podpisami własnoręcznymi.)

* Weryfikację poprawności danych w niniejszym zaświadczeniu można sprawdzić za pomocą numeru weryfikacyjnego zaświadczenia na stronie Polskiej Izby Inżynierów Budownictwa www.piib.org.pl lub kontaktując się z biurem właściwej Okręgowej Izby Inżynierów Budownictwa.

STAROSTWO POWIATOWE W WOŁOMINIE Wydział Budownictwa 05-250 Radzymin ul. Komunalna 8A

Podpis jest prawdziwy

42

URZĄD WOJEWÓDZKI
w Warszawie
Wydział Nadzoru Urbanistycznego
i Budowlanego

Nr ewidencyjny Wa-508/94

Warszawa, 20 lipca 1994r.

# STWIERDZENIE POSIADANIA PRZYGOTOWANIA ZAWODOWEGO

do pełnienia samodzielnej funkcji technicznej w budownictwie

Na podstawie art. 18 ust. 5 i art. 57 ust. 3 ustawy z dnia 24 października 1974 r. — Prawo budowlane (Dz. U. Nr 38, poz. 229) oraz § 2 ust.1 pkt 1, § 4 ust.2, § 13 ust.1 pkt 4 lit."b"

rozp. Ministra Gospodarki Terenowej i Ochrony Środowiska z dnia 20.II.1975 r. w sprawie samodzielnych funkcji technicznych w budownictwie (Dz. U. Nr 8, poz. 46 z późn. zmianami).

## STWIERDZAM

że Ob. GRAŻYNA DANUTA OŚKO c.Wacława
magister inżynier inżynierii środowiska

urodzony(a) dnia 20 lutego 1959 r. Dębówka

posiada przygotowanie zawodowe do pełnienia samodzielnej funkcji technicznej

projektanta

w specjalności instalacyjno-inżynieryjnej w zakresie instalacji sanitarnych:

1/ do sporządzania projektów instalacji sanitarnych,

2/ w budownictwie jednorodzinnym, zagrodowym oraz innych budynków o kubaturze do 1000 $m^3$ - do kierowania, nadzorowania i kontrolowania budowy i robót oraz oceniania i badania stanu technicznego w zakresie instalacji sanitarnych.-

Z up. WOJEWODY WARSZAWSKIEGO
mgr inż. [illegible]
Nadzoru Urbanistycznego i Budowlanego

43

POLSKA
IZBA
INŻYNIERÓW
BUDOWNICTWA

# Zaświadczenie

o numerze weryfikacyjnym:

MAZ-LYU-SFE-WKE *

Pan PAWEŁ ADAM WYSMUŁEK o numerze ewidencyjnym MAZ/IS/0424/13
adres zamieszkania ul. PRĄDZYŃSKIEGO 24/18, 05-200 WOŁOMIN
jest członkiem Mazowieckiej Okręgowej Izby Inżynierów Budownictwa i posiada wymagane ubezpieczenie od odpowiedzialności cywilnej.
Niniejsze zaświadczenie jest ważne od 2018-02-01 do 2019-01-31.

Zaświadczenie zostało wygenerowane elektronicznie i opatrzone bezpiecznym podpisem elektronicznym weryfikowanym przy pomocy ważnego kwalifikowanego certyfikatu w dniu 2018-01-18 roku przez:

Mieczysław Grodzki, Przewodniczący Rady Mazowieckiej Okręgowej Izby Inżynierów Budownictwa.

(Zgodnie art. 5 ust 2 ustawy z dnia 18 września 2001 r. o podpisie elektronicznym (Dz. U. 2001 Nr 130 poz. 1450) dane w postaci elektronicznej opatrzone bezpiecznym podpisem elektronicznym weryfikowanym przy pomocy ważnego kwalifikowanego certyfikatu są równoważne pod względem skutków prawnych dokumentom opatrzonym podpisami własnoręcznymi.)

* Weryfikację poprawności danych w niniejszym zaświadczeniu można sprawdzić za pomocą numeru weryfikacyjnego zaświadczenia na stronie Polskiej Izby Inżynierów Budownictwa www.piib.org.pl lub kontaktując się z biurem właściwej Okręgowej Izby Inżynierów Budownictwa.

STAROSTWO POWIATOWE W WOŁOMINIE Wydział Budownictwa 05-250 Radzymin ul. Komunalna 8A

Ipis jest prawdziwy

MAZOWIECKA
OKRĘGOWA
I Z B A
INŻYNIERÓW
BUDOWNICTWA

44

Mazowiecka Okręgowa Izba Inżynierów Budownictwa
Okręgowa Komisja Kwalifikacyjna
sygn. akt. MAZ/7131/ 40 /13 /S

Warszawa, dnia 20 czerwca 2013 r.

# DECYZJA

Na podstawie art. 11 ust. 1 i art. 24 ust. 1 pkt 2 ustawy z dnia 15 grudnia 2000 r. o samorządach zawodowych architektów, inżynierów budownictwa oraz urbanistów (Dz.U. z 2001 r. Nr 5 poz. 42 z późn. zm.), art. 12 ust. 1 pkt 1 i 5, ust. 3, art. 13 ust. 1 pkt 1, ust. 4, art. 14 ust. 1 pkt 4 ustawy z dnia 7 lipca 1994 r. – Prawo budowlane (tekst jednolity: Dz. U. z 2010 r. Nr 243, poz. 1623 z późn. zm.) oraz § 11 ust. 1 pkt 1, § 15, § 23 ust. 1 rozporządzenia Ministra Transportu i Budownictwa z dnia 28 kwietnia 2006 r. w sprawie samodzielnych funkcji technicznych w budownictwie (Dz.U. Nr 83 poz. 578 późn. zm.) , po ustaleniu, że zostały spełnione warunki w zakresie przygotowania zawodowego oraz po złożeniu egzaminu na uprawnienia budowlane z wynikiem pozytywnym

**Pan Paweł Adam Wysmułek**
**magister inżynier**
**ur. dnia 24 grudnia 1983 roku w Warszawie**
**otrzymuje**

## UPRAWNIENIA BUDOWLANE
## nr MAZ/0146/POOS/13

**do projektowania bez ograniczeń**
**w specjalności instalacyjnej w zakresie sieci, instalacji i urządzeń cieplnych, wentylacyjnych, gazowych, wodociągowych i kanalizacyjnych**

**Szczegółowy zakres uprawnień**

**I. Na mocy art. 12 ust. 1 pkt 1 i 5, art. 13 ust. 1 pkt 1 i ust. 4 ustawy - Prawo budowlane, w zakresie objętym wyżej wymienioną specjalnością, niniejsze uprawnienia stanowią podstawę do:**

1/ projektowania, sprawdzania projektów architektoniczno-budowlanych i sprawowania nadzoru autorskiego,
2/ sprawowania kontroli technicznej utrzymania obiektów budowlanych.

**II. Na mocy § 15 rozporządzenia Ministra Transportu i Budownictwa z dnia 28 kwietnia 2006 r. w sprawie samodzielnych funkcji technicznych w budownictwie, niniejsze uprawnienia stanowią podstawę do:**
sporządzania projektu zagospodarowania działki lub terenu w zakresie wyżej wymienionej specjalności.

**III. Na mocy § 23 ust. 1 rozporządzenia Ministra Transportu i Budownictwa z dnia 28 kwietnia 2006 r. w sprawie samodzielnych funkcji technicznych w budownictwie, niniejsze uprawnienia stanowią podstawę do:**
projektowania obiektu budowlanego takiego jak: sieci i instalacje cieplne, wentylacyjne, gazowe, wodociągowe i kanalizacyjne, z doborem właściwych urządzeń w projekcie budowlanym.

STAROSTWO POWIATOWE W WOŁOMINIE
Wydział Budownictwa
05-250 Radzymin
ul. Komunalna 8 A

45

## UZASADNIENIE

W związku z uwzględnieniem w całości żądania strony, na podstawie art. 107 § 4 Kodeksu postępowania administracyjnego odstępuje się od uzasadniania decyzji.

## POUCZENIE

*1. Zgodnie z art. 12 ust. 7 ustawy – Prawo budowlane, podstawę do wykonywania samodzielnych funkcji technicznych w budownictwie stanowi wpis do centralnego rejestru, prowadzonego przez Głównego Inspektora Nadzoru Budowlanego oraz wpis na listę członków właściwej izby samorządu zawodowego.*

*2. Od niniejszej decyzji służy odwołanie do Krajowej Komisji Kwalifikacyjnej Polskiej Izby Inżynierów Budownictwa w Warszawie za pośrednictwem Okręgowej Komisji Kwalifikacyjnej Mazowieckiej Okręgowej Izby Inżynierów Budownictwa w Warszawie, w terminie 14 dni od dnia jej doręczenia.*

**Skład Orzekający**

**1/ mgr inż. Krzysztof Latoszek** .....

**2/ mgr inż. Irena Churska** .....

**3/ mgr inż. Krzysztof Booss** .....

STAROSTWO POWIATOWE W WOŁOMINIE Wydział Budownictwa 05-250 Radzymin ul. Kanonalna 8 A

Otrzymują:
1. Pan Paweł Adam Wysmułek
   ul. Prądzyńskiego 24 m. 18
   05-200 Wołomin
2. Główny Inspektor Nadzoru Budowlanego
3. a/a

POLSKA
IZBA
INŻYNIERÓW
BUDOWNICTWA

# Zaświadczenie

o numerze weryfikacyjnym:

LUB-ZTX-JV8-LW1 *

Pan Ludwik Kusiak o numerze ewidencyjnym LUB/IE/0105/05
adres zamieszkania m. Lipowiec Stary 42, 23-414 Majdan
jest członkiem Lubelskiej Okręgowej Izby Inżynierów Budownictwa i posiada wymagane ubezpieczenie od odpowiedzialności cywilnej.
Niniejsze zaświadczenie jest ważne od 2018-03-01 do 2019-02-28.

Zaświadczenie zostało wygenerowane elektronicznie i opatrzone bezpiecznym podpisem elektronicznym weryfikowanym przy pomocy ważnego kwalifikowanego certyfikatu w dniu 2018-02-27 roku przez:

Wojciech Szewczyk, Przewodniczący Rady Lubelskiej Okręgowej Izby Inżynierów Budownictwa.

(Zgodnie art. 5 ust 2 ustawy z dnia 18 września 2001 r. o podpisie elektronicznym (Dz. U. 2001 Nr 130 poz. 1450) dane w postaci elektronicznej opatrzone bezpiecznym podpisem elektronicznym weryfikowanym przy pomocy ważnego kwalifikowanego certyfikatu są równoważne pod względem skutków prawnych dokumentom opatrzonym podpisami własnoręcznymi.)

* Weryfikację poprawności danych w niniejszym zaświadczeniu można sprawdzić za pomocą numeru weryfikacyjnego zaświadczenia na stronie Polskiej Izby Inżynierów Budownictwa www.piib.org.pl lub kontaktując się z biurem właściwej Okręgowej Izby Inżynierów Budownictwa.

STAROSTWO POWIATOWE W OLOMINIE
Wydział Budownictwa
05-250 Radzymin
ul. Komunalna 8A

Podpis jest prawidłowy

LUBELSKA
OKRĘGOWA
IZBA
INŻYNIERÓW
BUDOWNICTWA

Lublin, dnia 30 listopada 2004 r.

47

LOIIB.OKK.7131/34/04

# DECYZJA

Na podstawie art. 24 ust. 1 pkt. 2 ustawy z dnia 15 grudnia 2000 r. o samorządach zawodowych architektów, inżynierów budownictwa oraz urbanistów /*Dz. U. z 2001 r., Nr 5, poz. 42, z późn. zm.*/, art. 13 ust. 1 pkt. 1, art. 14 ust. 1 pkt. 5 ustawy z dnia 7 lipca 1994 r. Prawo budowlane /*tekst jednolity: Dz. U. z 2000 r. Nr 106, poz.1126 z późn. zm.*/, § 9 ust. 1 rozporządzenia Ministra Gospodarki Przestrzennej i Budownictwa z dnia 30 grudnia 1994 r. w sprawie samodzielnych funkcji technicznych w budownictwie /*Dz. U. z 1995 r. Nr 8, poz. 38, z późn. zm.*/ oraz art. 104 Kodeksu postępowania administracyjnego /*Dz. U. z 2000 r. Nr 98, poz. 1071 z późn. zm.*/.

stwierdzamy, że

## Pan Ludwik KUSIAK

magister inżynier
urodzony dnia 07 kwietnia 1973 r. w Biłgoraju

otrzymał

## UPRAWNIENIA BUDOWLANE

## Nr ewidencyjny : LUB/0127/POOE/04

***do projektowania bez ograniczeń***
***w specjalności instalacyjnej w zakresie sieci, instalacji i urządzeń elektrycznych i elektroenergetycznych***

## UZASADNIENIE

Okręgowa Komisja Kwalifikacyjna Lubelskiej Okręgowej Izby Inżynierów Budownictwa w Lublinie na podstawie protokołów z postępowania kwalifikacyjnego oraz przeprowadzonego egzaminu, uchwałą Nr 11/2004 z dnia 30 listopada 2004 r. stwierdziła, że Pan Ludwik Kusiak posiada wymagane prawem wykształcenie i praktykę zawodową, konieczną do uzyskania uprawnień budowlanych w w/w specjalności i uzyskał pozytywny wynik egzaminu na uprawnienia budowlane.

## POUCZENIE

Od niniejszej decyzji służy odwołanie do Krajowej Komisji Kwalifikacyjnej Polskiej Izby Inżynierów Budownictwa w Warszawie, za pośrednictwem Lubelskiej Okręgowej Izby Inżynierów Budownictwa w Lublinie w terminie 14 dnia od daty jej doręczenia.

**Skład Orzekający Okręgowej Komisji Kwalifikacyjnej**

| Przewodniczący OKK | Przewodniczący Składu Orzekającego OKK | Członek | Członek |
|---|---|---|---|
| prof. dr hab. inż. Jan Kukielka | dr inż. Bolesław Hoyński | mgr inż. Krzysztof Majchrzak | mgr inż. Kazimierz Stelmaszczuk |

Otrzymują:

1. Pan Ludwik Kusiak
   Lipowiec Stary 42
   23-414 Majdan
2. Główny Inspektor
   Nadzoru Budowlanego
3. a/a

LUBELSKA OKRĘGOWA IZBA INŻYNIERÓW BUDOWNICTWA

STAROSTWO POWIATOWE W WOŁOMINIE
Wydział Budownictwa
05-250 Radzymin
ul. Komunalna 8 A

48



Na podstawie art. 12 ust. 1 pkt. 1 i art. 13 ust. 4 ustawy – Prawo budowlane w związku z § 4 ust. 2 rozporządzenia Ministra Gospodarki Przestrzennej i Budownictwa

**uprawnienia budowlane**

# Pana Ludwika KUSIAKA

**uprawniają do:**

- projektowania, sprawdzania projektów budowlanych w specjalności objętej niniejszymi uprawnieniami i sprawowania nadzoru autorskiego,
- sprawowania kontroli technicznej utrzymania obiektów budowlanych z zastrzeżeniem art. 62 ust. 5 ustawy

**bez ograniczeń.**

Niniejsze uprawnienia, na podstawie § 4 ust.4 rozporządzenia Ministra Gospodarki Przestrzennej i Budownictwa z dnia 30 grudnia 1994 r. w sprawie samodzielnych funkcji technicznych w budownictwie, stanowią podstawę do sporządzania projektów zagospodarowania działki i terenu w w/w specjalności, jeżeli całość problematyki jest przedstawiona w projekcie zagospodarowania działki lub terenu – zgodnie z art. 34 ust. 3b.

Przewodniczący OKK
prof. dr hab. inż. Jan Kukielka

Przewodniczący
Składu Orzekającego OKK
dr inż. Bolesław Horyński

STAROSTWO
POWIATOWE W WOŁOMINIE
Wydział Budownictwa
05-250 Radzymin
ul. Komunalna 8 A

POLSKA IZBA INŻYNIERÓW BUDOWNICTWA

# Zaświadczenie

o numerze weryfikacyjnym:

MAZ-5ZU-JS1-IC9 *

Pan STANISŁAW GUZEK o numerze ewidencyjnym MAZ/IE/5317/02
adres zamieszkania ul. PUŁAWSKA 28 m. 41, 02-512 WARSZAWA
jest członkiem Mazowieckiej Okręgowej Izby Inżynierów Budownictwa i posiada wymagane ubezpieczenie od odpowiedzialności cywilnej.
Niniejsze zaświadczenie jest ważne od 2019-01-01 do 2019-12-31.

Zaświadczenie zostało wygenerowane elektronicznie i opatrzone bezpiecznym podpisem elektronicznym weryfikowanym przy pomocy ważnego kwalifikowanego certyfikatu w dniu 2018-11-23 roku przez:

Roman Lulis, Przewodniczący Rady Mazowieckiej Okręgowej Izby Inżynierów Budownictwa.

(Zgodnie art. 5 ust 2 ustawy z dnia 18 września 2001 r. o podpisie elektronicznym (Dz. U. 2001 Nr 130 poz. 1450) dane w postaci elektronicznej opatrzone bezpiecznym podpisem elektronicznym weryfikowanym przy pomocy ważnego kwalifikowanego certyfikatu są równoważne pod względem skutków prawnych dokumentom opatrzonym podpisami własnoręcznymi.)

* Weryfikację poprawności danych w niniejszym zaświadczeniu można sprawdzić za pomocą numeru weryfikacyjnego zaświadczenia na stronie Polskiej Izby Inżynierów Budownictwa www.piib.org.pl lub kontaktując się z biurem właściwej Okręgowej Izby Inżynierów Budownictwa.

STAROSTWO POWIATOWE W WOŁOMINIE Wydział Budownictwa 05-250 Radzymin ul. Komunalna 8A

50

URZĄD
MIASTA STOŁECZNEGO WARSZAWY
WYDZIAŁ PLANOWANIA PRZESTRZENNEGO
URBANISTYKI, ARCHITEKTURY I NADZORU BUDOWLANEGO

Warszawa, dnia [illegible] 19[illegible] r.

Nr ewidencyjny [illegible]/95

# STWIERDZENIE POSIADANIA PRZYGOTOWANIA ZAWODOWEGO

## do pełnienia samodzielnej funkcji technicznej w budownictwie

Na podstawie art. 18 ust. 5 i art. 57 ust. 3 ustawy z dnia 24 października 1974 r. – Prawo budowlane (Dz. U. Nr 38, poz. 229) oraz § [illegible] ust. [illegible] pkt [illegible] ust. [illegible] pkt [illegible], § 7, § 18 ust. [illegible] pkt [illegible] lit. [illegible] rozp. Ministra Gospodarki Terenowej i Ochrony Środowiska z dnia 20 lutego 1975 r. w sprawie samodzielnych funkcji technicznych w budownictwie (Dz. U. Nr 8, poz. 46).

## STWIERDZAM

że Ob. STANISŁAW [illegible] BUZEK [illegible]

magister inżynier elektryk

urodzony(a) dnia [illegible] r. [illegible]

posiada przygotowanie zawodowe do pełnienia samodzielnej funkcji projektanta oraz kierownika budowy i robót

w specjalności instalacyjno-inżynierskiej w zakresie instalacji elektrycznych:

./ do sporządzania projektów instalacji elektrycznych,

./ do kierowania, nadzorowania i kontrolowania budowy i robót, kierowania i kontrolowania wytwarzania konstrukcyjnych elementów instalacji oraz ocenę i badanie stanu technicznego w zakresie instalacji elektrycznych.

URZĄD MIASTA STOŁECZNEGO WARSZAWY 5

ZASTĘPCA
Naczelnego Architekta Warszawy

mgr inż. arch. Krzysztof Kuchciński

STAROSTWO
POWIATOWE W WOŁOMINIE
Wydział Budownictwa
05-250 Radzymin
ul. Komunalna 8 A

51

Radzymin, dnia 04.06.2018 r.

L. dz. 1854 /2018

**Projektowanie i Nadzorowanie**
**Sieci i Instalacji Sanitarnych**
**Grażyna Ośko**
**ul. Brzozowa 24 A**
**05-230 Kobyłka**

dotyczy: warunków technicznych do projektowania sieci kanalizacyjnej.

Przedsiębiorstwo Wodociągów i Kanalizacji Sp. z o.o. w Radzyminie, w odpowiedzi na wystąpienie o wydanie warunków technicznych na zaprojektowanie i wykonanie sieci kanalizacyjnej w dz. nr ew. 331/119, 331/133, 331/82 przy ul. Wawrzyna we wsi Cegielnia informuje, że realizacja związana jest z wypełnieniem podanych niżej warunków:

1. Sieć kanalizacyjną należy projektować w drogach powszechnego korzystania. W przypadku braku możliwości lokalizowania urządzeń kanalizacyjnych w terenach ogólnodostępnych, dopuszcza się lokalizację w drogach (gruntach) prywatnych, pod warunkiem uregulowania przed złożeniem projektów do uzgodnienia spraw formalno-prawnych i ustanowienia przez właścicieli gruntów służebności przesyłu na rzecz Przedsiębiorstwa w formie aktu notarialnego z wpisem do księgi wieczystej.
2. Włączenie projektowanej sieci kanalizacyjnej należy wykonać do istniejącego kanału grawitacyjnego PVC Ø 200mm w ul. Wawrzyna poprzez istniejącą studnię betonową Ø 1200mm. Rzędna dna studni wynosi 90,22m n.p.m.
3. Rozwiązania projektowe urządzeń kanalizacyjnych powinny uwzględniać odbiór ścieków z istniejących i projektowanych nieruchomości w ul. Wawrzyna. Szczegółowe wytyczne do projektowania i budowy sieci wodociągowej i kanalizacyjnej zawiera załącznik nr 1 do niniejszych warunków.
4. Uzgodnić trasę sieci kanalizacyjnej z właściwą jednostką geodezyjną.
5. Należy uzyskać zgodę zarządcy drogi na lokalizację sieci w pasie drogowym.
6. Projekt sieci kanalizacyjnej należy przedłożyć do uzgodnienia do Przedsiębiorstwa (jeden egzemplarz uzgodnionego projektu zostaje w Przedsiębiorstwie).
7. Przed uzgodnieniem projektów należy zawrzeć z Przedsiębiorstwem, umowę określającą warunki budowy i przejęcia sieci wodociągowej do eksploatacji.
8. Należy uzyskać decyzję o pozwoleniu na budowę sieci kanalizacyjnej lub dokonać zgłoszenia budowy zgodnie z Prawem budowlanym.
9. Budowę sieci zlecić wykonawcy, posiadającemu odpowiednie uprawnienia budowlane.
10. Prace budowlane wykonywać pod nadzorem Przedsiębiorstwa Wodociągów i Kanalizacji Sp. z o. o. w Radzyminie,
11. Po wybudowaniu należy wykonać kamerowanie wykonanych kanałów (odrzutów) w celu sprawdzenia poprawności ułożenia, a w szczególności szczelności i spadków.
12. Wykonać inwentaryzację geodezyjną wykonanych kanałów (odrzutów).
13. Uzyskać brak sprzeciwu do użytkowania sieci kanalizacyjnej od właściwego organu nadzoru budowlanego.

STAROSTWO POWIATOWE W WOŁOMINIE
Wydział Budownictwa
05-250 Radzymin
ul. Komunalna 8A

**Załącznik nr 1 Wytyczne do projektowania i budowy sieci kanalizacyjnej**

## 1. Wymagania dla sieci kanalizacyjnej:

1) Rury, spadek

Do budowy przewodów kanalizacyjnych należy stosować rury PVC klasy „S" o ściance litej i średnicy DN200 – DN300. Stosować rury o przekroju kołowym.
Minimalne spadki przewodów kanalizacyjnych dla zabezpieczenia odpowiednich prędkości przepływu nie powinny być mniejsze niż 0,5% dla kanałów o średnicy DN200 i 0,3% dla kanałów DN300. W uzasadnionych przypadkach dopuszcza się mniejsze spadki kanałów.

2) Uzbrojenie

Na przewodach kanalizacyjnych należy stosować studzienki kanalizacyjne przy każdej zmianie kierunku, spadku i przekroju, przy włączeniu kanałów bocznych oraz w odległościach nieprzekraczających 60 m. Dopuszcza się zamontowanie na kanałach grawitacyjnych co drugiej studzienki PVC/PP z rurą trzonową karbowaną **dwuwarstwową min. SN 4** o średnicy min 600 mm, jednakże na skrzyżowaniach ulic, w miejscach załamania kanału, w punktach węzłowych oraz w najwyższym punkcie kanałów grawitacyjnych, należy zaprojektować studzienki betonowe o średnicy min. 1200 mm. W szczególnych przypadkach (np. brak miejsca) istnieje możliwość zastosowania studzienek 1000 mm.
Projektować studnie betonowe z pierścieniem odciążającym. Łączenie kręgów na uszczelki samosmarujące SDV. Należy minimalizować ilość łączeń w studni poprzez stosowanie kręgów o wysokości min. 1m, począwszy od posadowionego najniżej. Kręgi denne z monolityczną kinetą wykonaną fabrycznie.
Stosować włazy z żeliwa sferoidalnego na zamek o nośności do 40 ton.
Przepady projektować z kamionki, obetonowane betonem B-20 i zabezpieczone abizolem.
Pierścienie wyrównawcze i dystansowe z recyklatowych tworzyw sztucznych – system TVR T.

3) Lokalizacja, zagłębienie i posadowienie

a) Projektując trasę przewodów kanalizacyjnych należy:
- lokalizować przewody w pasie zieleni, pobocza, chodnika; w liniach rozgraniczających ulicy, drogi dojazdowej, czy ciągu pieszo –jezdnego, a gdy to możliwe w wydzielonych dla uzbrojenia pasach terenu;
- zachowywać przebieg prostoliniowy;
- projektować pod kątem prostym lub zbliżonym do prostego przejścia przewodów kanalizacyjnych przez ulice, cieki wodne itp. przeszkody oraz skrzyżowania przewodów z innym uzbrojeniem;
- projektować pod kątem prostym odgałęzienia przewodów kanalizacyjnych;
- zachowywać wymagane odległości projektowanych przewodów kanalizacyjnych od pozostałego uzbrojenia;
- lokalizować przewody kanalizacyjne po bardziej zabudowanej stronie ulicy (jeśli to możliwe).

b) Przykrycie przewodów kanalizacyjnych powinno uwzględniać głębokość przemarzania gruntu, przy czym minimalne przykrycie przewodów kanalizacyjnych mierzone od powierzchni terenu do wierzchu rury powinno wynosić 1,4 m, zagłębienie dna kanału nie powinno przekraczać 5,5 m.

**Wymagania dla odejść sieci od kanałów głównych do granic nieruchomości:**

Odejścia od kanałów do granic nieruchomości powinny być wykonane z rur PVC-U o ściance litej jednowarstwowej SN8, zalecana średnica przewodu DN/OD = 160mm. Włączenie odejścia powinno być prostopadłe do przewodu ulicznego za pośrednictwem studni kanalizacyjnej lub odnogi 45 stopni, a włączenie do obiektu pod kątem prostym.
Odejście sieci wraz z odcinkiem do włączenia instalacji na terenie posesji powinno być poprowadzone po najkrótszej możliwej trasie i spełniać warunki techniczne wydane przez PWiK.

**Wymagania dla przepompowni ścieków:**

Przepompownia ścieków powinna być zaprojektowana biorąc pod uwagę przyszłą rozbudowę sieci kanalizacyjnej w oparciu o miejscowy plan zagospodarowania przestrzennego i powinna być projektowana indywidualnie, w oparciu o warunki gruntowo-wodne w miejscu lokalizacji pompowni.
Przepompownie należy lokalizować na działkach o uregulowanym stanie prawnym z dostępem do drogi publicznej. Teren pompowni powinien być utwardzony, oświetlony, sterowanie oświetleniem włącznikiem na fotokomórkę. Do pompowni należy zapewnić dojazd samochodem od drogi publicznej, dla pompowni wygrodzonych szerokość bramy wjazdowej min. 3,5m.

STAROSTWO POWIATOWE W WOŁOMINIE Wydział Budownictwa 05-250 Radzymin ul. Kilińskiego 99

W przypadku braku możliwości zlokalizowania przepompowni na działce przy drodze, przewiduje się lokalizację przepompowni w poboczu drogi, w pasie jezdni. Pompownie usytuowane w jezdni powinny być przystosowane do obciążeń wynikających z transportu ciężkiego. Teren wokół pompowni zlokalizowanych w jezdniach ziemnych należy w otoczeniu 2-3m utwardzić (kostka betonowa, beton, asfalt).

Pompownie wykonać z kręgów żelbetowych prefabrykowanych min. B45 o średnicy min. D 1500, łączonych na uszczelkę, o wodoszczelności min. W 8. Zbiornik przepompowni wykonać maksymalnie z trzech elementów (wraz z pokrywą żelbetową przykrywającą). Powinien on uwzględniać zamontowanie w nim minimum dwóch pomp, armatury oraz zachowania wygodnego dostępu do urządzeń. W przypadku zamontowania armatury wewnątrz komory pompowni należy zainstalować podest ułatwiający dostęp do armatury. Dla pompowni zlokalizowanej na wygrodzonym terenie należy zainstalować stopę do osadzenia żurawia wraz z przenośnym żurawiem do opuszczania / podnoszenia pomp. Dno zbiornika powinno być wyprofilowane w sposób zmniejszający ryzyko odkładania się w zbiorniku zanieczyszczeń zawartych w ściekach.

Pojemność zbiornika przepompowni powinna zapewnić podczas pompowania w czasie jednego cyklu wymianę ścieków w rurociągu tłocznym lub należy zapewnić prędkość przepływu 1m/s.

Całe wyposażenie przepompowni ze stali AISI 316L.

Przy obliczeniach doboru pomp i średnic przewodów tłocznych uwzględnić prawdopodobieństwo jednoczesnego działania pomp w układzie ciśnieniowym. Pompy powinny być wyposażone w prowadnice ze stali kwasoodpornej AISI 316 L. Armaturę pomp zatapialnych zaleca się umieszczać wewnątrz zbiornika czerpalnego lub w wydzielonej studni. Pompy powinny być przystosowane do pompowania surowych, nieoczyszczonych ścieków zawierających odpadki włókniste i inne substancje o właściwościach ściernych (piasek). Dobór zespołów pompowych powinien zapewniać ich ciągłą pracę w pobliżu punktu maksymalnej sprawności.

Na dopływie ścieków do przepompowni należy zaprojektować zasuwę nożową zlokalizowaną w studni lub w komorze pompowni.

**Projekt przepompowni powinien zawierać system sterowania i monitorowania jednolity w stosunku do istniejącego systemu na terenie gminy Radzymin.**

Przyłącze wodociągowe

Należy zaprojektować i wykonać przyłącze wodociągowe zakończone hydrantem podziemnym do projektowanej i budowanej przepompowni. W przypadku lokalizacji hydrantu na sieci wodociągowej w odległości wystarczającej do eksploatacji pompowni zaprojektowanie przyłącza może nie być konieczne. Decyzja o braku konieczności budowy przyłącza należy do Zamawiającego.

Zagospodarowanie terenu pompowni

Pompownie należy lokalizować na działce z dostępem od drogi publicznej. Teren pompowni powinien mieć wymiary ok. 7x8 m (optymalne rozwiązanie) i powinien być ogrodzony siatką przed dostępem osób trzecich, z bramą wjazdową przesuwną lub uchylną o szerokości 3,5m, od strony jezdni. Utwardzenie terenu kostką brukową:

- podbudowa zasadnicza z betonu cementowego B20 min 20cm,
- podsypka cementowo-piaskowa grubości min. 3 cm, proporcje 1:4,
- kostka betonowa wibroprasowana grubości min. 8cm,

W przypadku braku możliwości zlokalizowania pompowni na działce będącej własnością gminy w poboczu jezdni, przewiduje się lokalizację pompowni w pasie jezdni. Komora pompowni powinna posiadać właz typu ciężkiego o średnicy D 0,8m, rzędna włazu równa rzędnej jezdni. Wyprowadzenie kominka wentylacyjnego i skrzynki sterowniczej poza pas jezdni. Kanał wentylacyjny wraz ze skrzynką sterowniczą powinien zostać podwieszony przy ogrodzeniu, na słupie energetycznym lub telefonicznym.

Lokalizacja pompowni w poboczu nie powinna uniemożliwiać usytuowania jeszcze nie istniejących, a planowanych mediów.

**Wymagania dla kanałów tłocznych:**

Przewody tłoczne należy wykonać z rur ciśnieniowych PE100. Łączenie rur PE systemem elektrooporowym lub doczołowo. Na załamaniach przewodów o kącie ≥ 45° oraz średnio co 100 m należy zaprojektować studzienki czyszczakowe z trójnikiem kołnierzowym oraz zasuwami odcinającymi. Studzienki czyszczakowe powinny być tak zlokalizowane, by był możliwy dojazd do nich sprzętem ciężkim. W najwyższych punktach przewodu tłocznego należy montować zawory napowietrzająco-odpowietrzające.

**Przejścia rurociągów przez przeszkody oraz kolizje z istniejącą infrastrukturą, zielenią.**

Rozwiązanie techniczne i usytuowanie przejść pod obiektami takimi jak: cieki wodne, drogi oraz kolizje z istniejącą infrastrukturą wymagają uzgodnienia z ich odpowiednimi gestorami. Uzgodnienia należy uzyskać przed przedłożeniem Przedsiębiorstwu dokumentacji projektowej do zatwierdzenia.

Głębokość ułożenia odcinków przewodów kanalizacyjnych pod drogami powinna wynosić co najmniej 1,5m od nawierzchni drogowej do górnej tworzącej rury ochronnej.

STAROSTWO POWIATOWE W WOŁOMINIE
Wydział Budownictwa
05-250 Radzymin
ul. Komunalna 8A

W przypadku konieczności usunięcia kolizji nowoprojektowanych sieci z istniejącą infrastrukturą zaprojektować nowe odcinki zgodnie z warunkami wydanymi przez właściciela lub zarządcę sieci, urządzeń i obiektów infrastruktury kolidującej.

W przypadku konieczności wycinki drzew należy uzyskać zgodę na wycinkę drzew.

W większości przypadków przy przejściu rurociągiem przez przeszkodę standartowym rozwiązaniem jest zastosowanie na przewodzie rury osłonowej. Średnicę rury osłonowej należy dobrać tak, aby można było swobodnie wprowadzić do niej i wyprowadzić z niej rurę przewodową. Rura osłonowa powinna być z każdej strony dłuższa min. 1,0 m od obrysu przeszkody kolidującej z przewodem wodociągowym. Rurę osłonową należy projektować z rur stalowych.

Rura przewodowa powinna być umieszczona w rurze osłonowej na płozach co 1 m. Końcówki rury osłonowej powinny być zabezpieczone (uszczelnione) po wykonaniu próby szczelności przewodu manszetami.

Przejścia przez jezdnię asfaltowe wykonywać zgodnie z zaleceniami zarządcy drogi.

Zaleca się aby skrzyżowania z ciekami wodnymi projektować pod ciekiem wodnym w rurze osłonowej. Przejście przewodami przez cieki wodne należy uzgodnić z jego właścicielem lub użytkownikiem.

PREZES ZARZĄDU

*mgr Małgorzata Klimkiewicz-Król*

STAROSTWO POWIATOWE W WOŁOMINIE
Wydział Budownictwa
05-250 Radzymin
ul. Komunalna 8 A

PGE Dystrybucja S.A.

Legionowo, 06-09-2018 r.

18-G3/S/02590

***L.dz.1000/18***

*Załącznik nr 1 do Umowy nr* 18-G3/UP/02590 *o przyłączenie do sieci dystrybucyjnej*

PRZEDSIĘBIORSTWO WODOCIĄGÓW I
KANALIZACJI SP.Z O.O.
ul. Komunalna 2
05-250 Radzymin

Warunki przyłączenia nr 18-G3/WP/02590 dla Podmiotu V grupy przyłączeniowej do sieci dystrybucyjnej o napięciu znamionowym 0,4 kV

Nazwa obiektu przyłączanego do sieci: pompownia ścieków sanitarnych
Lokalizacja: gmina Radzymin, miejscowość Cegielnia, ul. Wawrzyna, nr dz. 331/82

Na podstawie rozporządzenia Ministra Gospodarki z dnia 04 maja 2007r. w sprawie szczegółowych warunków funkcjonowania systemu elektroenergetycznego (Dz.U. nr 93 z 2007r. poz. 623 z późn. zm.), w odpowiedzi na wniosek z dnia 17-08-2018, określa się następujące warunki przyłączenia:

1. Miejsce przyłączenia: istniejący słup odgałęźny czynnej linii napowietrznej niskiego napięcia - obwód niskiego napięcia ze stacji transformatorowej Nr 12-0377.
2. Miejsce dostarczania energii elektrycznej stanowiące jednocześnie miejsce rozgraniczenia własności sieci dystrybucyjnej PGE Dystrybucja S.A. i instalacji Podmiotu Przyłączanego: zaciski na listwie zaciskowej za układem pomiarowo-rozliczeniowym w kierunku instalacji odbiorcy.
3. Moc przyłączeniowa: 11,00 kW – zasilanie podstawowe
4. Rodzaj przyłącza: kablowe.
5. Zakres niezbędnych zmian w sieci związanych z przyłączeniem:
   5.1. wybudować przyłącze YAKXS 4 x 35 mm2 o długości około 20 m od miejsca przyłączenia wym. w pkt 1 w pasie drogowym w miejscu bezkolizyjnym, przyłącze zakończyć złączem kablowo-licznikowym ZK1+1P
6. Wymagania w zakresie budowy instalacji odbiorcy:
   6.1. Od złącza pomiarowego do miejsca odbioru wybudować wewnętrzną linię zasilającą spełniającą wymogi określone w Rozporządzeniu Ministra Infrastruktury z dn. 12 kwietnia

STAROSTWO POWIATOWE W WARSZAWIE
Wydział Budownictwa
05-250 Radzymin
ul. Komunalna 8 A

56

2002r w sprawie warunków technicznych, jakim powinny odpowiadać budynki i ich usytuowanie (Dz. U. nr 75 poz. 690) z późniejszymi zmianami.

7. Miejsce zainstalowania układu pomiarowo-rozliczeniowego: złącze kablowo-pomiarowe nN w pasie drogowym
8. Wymagania dotyczące układu pomiarowo-rozliczeniowego i systemu pomiarowo-rozliczeniowego:
   8.1. zastosować bezpośredni układ pomiarowo-rozliczeniowy na napięciu 0,4 kV z licznikiem 3-fazowym energii elektrycznej zapewniającym jednokierunkowy pomiar energii czynnej,
   8.2. układ pomiarowo-rozliczeniowy winien spełniać wymagania techniczne dla układów i systemów pomiarowych w szczególności wymagania dla kategorii C1 określone w „Instrukcji Ruchu i Eksploatacji Sieci Dystrybucyjnej" (IRiESD) obowiązującej w PGE Dystrybucja S.A. oraz „Wytycznych do budowy systemów elektroenergetycznych w PGE Dystrybucja S.A.".
9. Rodzaj i usytuowanie zabezpieczenia głównego:
   9.1. wyłącznik nadmiarowo-prądowy o wartości prądu znamionowego 20 [A],
10. Jako system dodatkowej ochrony od porażeń przyjąć samoczynne wyłączanie zasilania w czasie określonym w obowiązujących normach. Układ pracy sieci zasilającej 0,4 kV: TN-C
11. Wymagany stosunek poboru energii biernej do czynnej w miejscu dostarczania nie może być większy niż tg $\phi$ = 0,4.
12. Poziom zmienności parametrów technicznych energii elektrycznej w sieci mieści się w granicach przywołanego wyżej Rozporządzenia Ministra Gospodarki.
13. Instalacje i urządzenia elektryczne należące do Odbiorcy powinny zapewniać bezpieczeństwo użytkowania, a przede wszystkim ochronę przed porażeniem prądem elektrycznym oraz ochronę przed przepięciami łączeniowymi i atmosferycznymi występującymi w sieci energetycznej, powstaniem pożaru, wybuchem i innymi szkodami. Wszelkie prace powinny wykonać osoby posiadające odpowiednie uprawnienia i kwalifikacje do prowadzenia robót elektrycznych.
14. Informacje dodatkowe:
   - warunki przyłączenia są ważne 2 lata od daty ich doręczenia,
   - realizacja inwestycji związanych z przyłączaniem obiektu Wnioskodawcy będzie dokonywana na zasadach określonych w umowie o przyłączenie do sieci dystrybucyjnej. Realizacja warunków przyłączenia (w tym rozpoczęcie prac projektowych) wymaga podpisania w okresie ważności warunków przyłączenia umowy o przyłączenie.
15. Uwagi dodatkowe:
   15.1. PGE Dystrybucja S.A. zastrzega sobie prawo zmiany zakresu rzeczowego prac, wynikających ze zmian stanu sieci i jej konfiguracji lub utrudnień w budowie urządzeń. Zmiany wpływające na zwiększenie opłaty za przyłączenie wymagają akceptacji Podmiotu Przyłączanego oraz zmiany umowy o przyłączenie.

STAROSTWO POWIATOWE W WOŁOMINIE Wydział Budownictwa 05-250 Radzymin ul. Komunalna 8A

Warunki przyłączenia opracował:

Andrzej Baranowski

PGE Dystrybucja S.A.
Oddział Warszawa
Rejon Energetyczny Legionowo
Wydział Przyłączania i Rozwoju

Kierownik
Grzegorz Gwiazdowski

Wołomin dnia 26.09.2018 54

Starosta Wołomiński
ul. Prądzyńskiego 3
05-200 Wołomin

**Protokół z narady koordynacyjnej w sprawie usytuowania projektowanych sieci uzbrojenia terenu.**

Znak Sprawy: **PODK.6630.741.2018**
Data wpływu wniosku: 14.09.2018

Sposób przeprowadzenia narady koordynacyjnej : SPOTKANIE (posiedzenie)
Miejsce przeprowadzenia narady koordynacyjnej : Wołomin ul. Powstańców 8/10

Lokalizacja obiektu: gm. Radzymin, Cegielnia ul. Wawrzyna, dz. ew. 331/82, 331/119, 331/133
Przedmiot narady: sieć wodociągowa i kanalizacji sanitarnej

Wnioskodawca: Land – Geo Krzysztof Sałański
Inwestor: PW i K Sp. z o.o.

Przewodniczący Narady Koordynacyjnej: Bożena Kowalewska – Główny Specjalista w Powiatowym Ośrodku Dokumentacji Geodezyjnej i Kartograficznej

Uwagi i zalecenia uczestników narady koordynacyjnej:

bez uwag

STAROSTWO POWIATOWE W WOŁOMINIE
Wydział Budownictwa
05-250 Radzymin
ul. Komunalna 8 A

58

741.2018

# *Lista obecności uczestników narady koordynacyjnej z dn. 26.09.2018*

| *Lp* | ***Nazwa jednostki organizacyjnej lub zarządzającego siecią*** | *Stanowisko Uczestnika narady* | *Imię i Nazwisko* | *Podpis* |
|---|---|---|---|---|
| *1.* | *Przewodniczący Narady Koordynacyjnej* | | Bożena Kowalewska | |
| *2.* | *Wydział Budownictwa* | bn | [illegible] | |
| *3.* | *PGE Dystrybucja S.A. Oddział Warszawa* | b. uwag | Andrzej Barwnowski | |
| *4.* | *PW i K Radzymin Sp. z o.o.* | bez uwag | Alicja Teodorczyk | |
| *5.* | *UM i G Radzymin* | BEZ UWAG | MARCIN SZYDŁOWSKI | |
| *6.* | *Orange Polska S.A.* | ——— | nb | ——— |
| *7.* | *Projektant* | ——— | nb | ——— |
| *8.* | | | | |

Z up. Starosty
Przewodniczący Narady Koordynacyjnej

Z up. Starosty Wołomińskiego
PRZEWODNICZĄCY
NARADY KOORDYNACYJNEJ
Bożena Kowalewska

STAROSTWO POWIATOWE W WOŁOMINIE
Wydział Budownictwa
05-250 Radzymin
ul. Komunalna 8 A

Starostwo Powiatowe w Wołominie Jednostka ewid.: Radzymin (143409_?) Skala 1:500 Układ wsp: 2000 strefa 7/21, Kronsztadt 86
L. dz. 6640.2456.2018 IEMZ: P.1434.2018.2617 Rodzaj pracy: Akt. mapy zas. Wykonawca: LAND-GEO Krzysztof Sałański


Land Geo Krzysztof Sałański
ul. Powstańców 5/1 | 05-200 Wołomin
NIP 1250948479 | REGON 146580458
tel. 609-723-517 | krzysztofsalanski@o2.pl
www.land-geo.pl


## MAPA DO CELÓW PROJEKTOWYCH

| | | |
|---|---|---|
| Oznaczenie kancelaryjne zgłoszenia pracy geodezyjnej | Ldz. 6640.2456.2018 | |
| | KERG 095-467/18 | |
| Miejscowość | Cegielnia ul.Wawrzyna | |
| Jednostka ewidencyjna | identyfikator | 143409_5 |
| | nazwa | Radzymin |
| Obręb ewidencyjny | Identyfikator | 0003 |
| | nazwa | Cegielnia |
| Data opracowania mapy | | 29.03.2018 |
| Skala mapy | | 1:500 |
| Nazwa układu współrzędnych | Prostokątnych płaskich | 2000/7 |
| | wysokościowych | KR 86 |
| Oznaczenie granic obszaru, który był przedmiotem aktualizacji | | |
| Służebności gruntowe mające wpływ na zagospodarowanie gruntów zlokalizowanych w granicach projektowanej inwestycji | | Nie badano |
| Kontur użytku gruntowego, który nie jest ujawniony w bazie danych ewidencyjnych gruntów i budynków | | Brak |

GEODETA UPRAWNIONY
Krzysztof Sałański
Nr upr. 22056

Poświadcza się, że niniejszy dokument został opracowany w wyniku prac geodezyjnych i kartograficznych, których rezultaty zawiera operat techniczny wpisany do ewidencji materiałów państwowego zasobu geodezyjnego i kartograficznego
STAROSTA WOŁOMIŃSKI
Identyfikator ewidencyjny materiału zasobu - operatu technicznego: P.1434.2018.2617
Data wpisania operatu technicznego do ewidencji materiałów zasobu: 2018-04-18
Imię, nazwisko i podpis osoby reprezentującej organ: RVI
Piotr Glebicki

STAROSTWO POWIATOWE W WOŁOMINIE
Wydział Budownictwa
ul. Komunalna 8, 05-250 Radzymin

Przedmiot uzgodnienia :
Sieci wodociągowe w pkt. 1-12
Sieci kanalizacji sanitarnej w pkt. 13-25
x - elementy do likwidacji

mgr inż. Grażyna Danuta Ośko
Upr. bud. do proj. i kier. rob. bud. bez ograniczeń w specjalności instal. inżynieryjnej w zakresie sieci sanitarnych
Nr Wa-507/94 i Wa-995/94

STAROSTA WOŁOMIŃSKI
Na podstawie art. 29 ustawy z dnia 17 maja 1989 r. - Prawo geodezyjne i kartograficzne (t.j. Dz. U. z 2015 r., poz. 520 z późn. zmianami)
Informuję, że niniejsza dokumentacja była przedmiotem narady koordynacyjnej
Naradę przeprowadzono w siedzibie organu w formie
☒ zebrania uczestników narady
☐ za pomocą środków komunikacji elektronicznej
Znak sprawy: PODK. 6630 - 7/n. 2018
Wołomin, dn. 2018-09-26
Z up. Starosty Wołomińskiego
PRZEWODNICZĄCY (Kierownik Referatu)
NARADY KOORDYNACYJNEJ
Bożena Kowalewska

Za zgodność z oryginałem
mgr inż. Grażyna Danuta Ośko
Upr. bud. do proj. i kier. rob. bud. bez ograniczeń w specjalności instal. inżynieryjnej w zakresie sieci sanitarnych
Nr Wa-507/94 i Wa-995/94

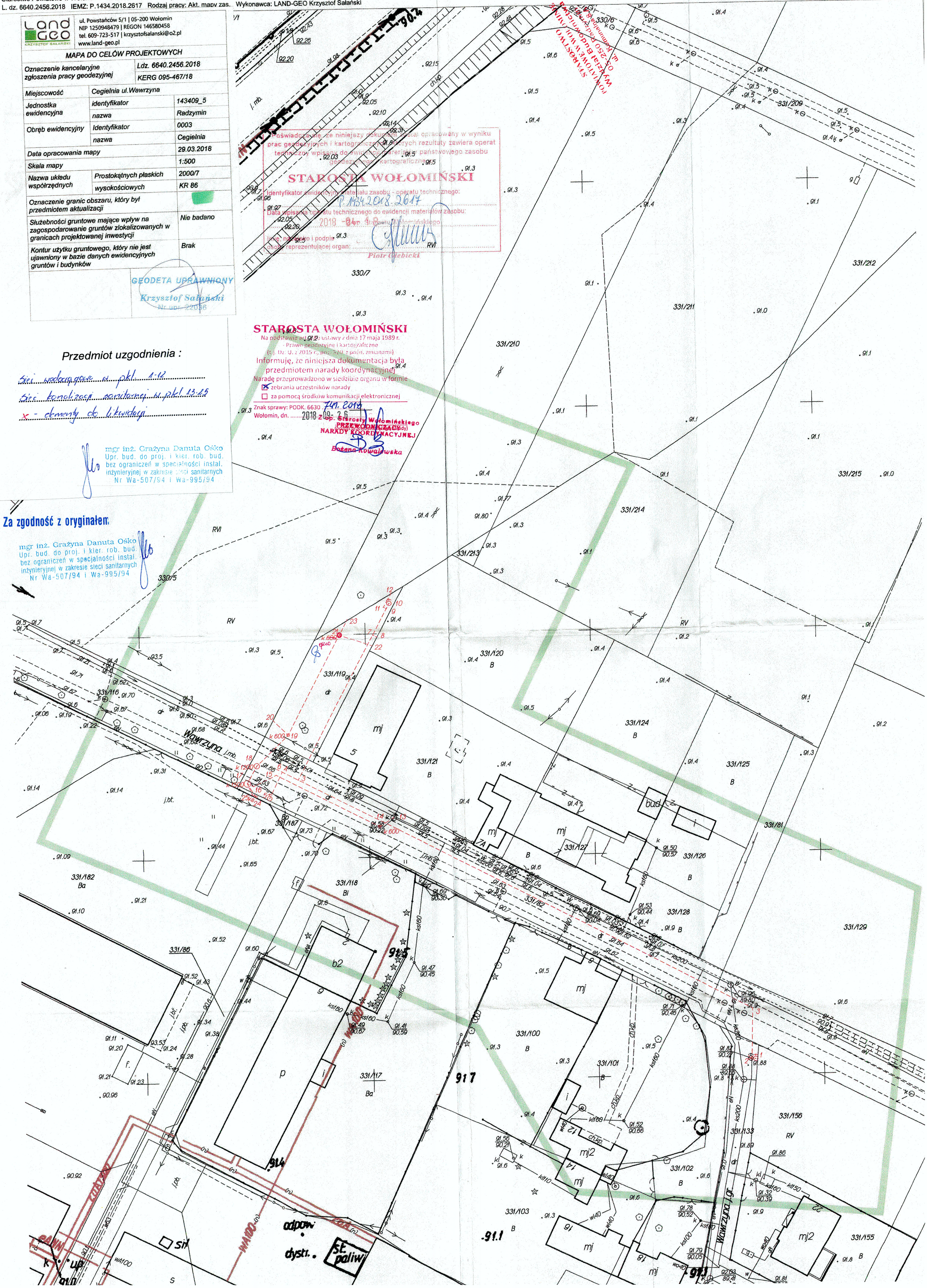

BURMISTRZ RADZYMINA

60

Radzymin, dnia 19.10.2018 r.

BUD.7230.347.4.2018.KP

# D E C Y Z J A Nr 1097/2018

Na podstawie art. 39 ust. 3 ustawy z dnia 21 marca 1985 r. o drogach publicznych / tekst jednolity Dz.U. z 2017 r. poz. 2222/, art. 104 ustawy z dnia 14 czerwca 1960 r. Kodeks Postępowania Administracyjnego / tekst jednolity Dz.U. z 2017 r., poz. 1257 / oraz art. 39 ust. 2 ustawy z dnia 8 marca 1990 r. o samorządzie gminnym / Dz.U. z 2018 r., poz. 994 ze zm./ po rozpatrzeniu wniosku złożonego przez:

**Przedsiębiorstwo Wodociągów i Kanalizacji Sp. z o.o., ul. Komunalna 2; 05-250 Radzymin**

o wyrażenie zgody na lokalizację pompowni ścieków, sieci kanalizacji sanitarnej grawitacyjnej i tłocznej, kabla energetycznego wraz z szafką sterowniczą oraz rur wentylacyjnych w pasie drogowym drogi gminnej ulicy Wawrzyna dz. ewid. nr 331/82; obręb Cegielnia.

**z e z w a l a m  W n i o s k o d a w c y**

na lokalizację pompowni ścieków, sieci kanalizacji sanitarnej grawitacyjnej i tłocznej, kabla energetycznego wraz z szafką sterowniczą oraz rur wentylacyjnych w pasie drogowym drogi gminnej ulicy Wawrzyna dz. ewid. nr 331/82; obręb Cegielnia,
*według lokalizacji szczegółowej określonej na mapie sytuacyjnej, zgodnie z naradą koordynacyjną znak sprawy: PODK.6630.741.2018 z dnia 26.09.2018 r. wydaną przez Starostwo Powiatowe w Wołominie, Wydział Uzgadniania Dokumentacji, 05-200 Wołomin, ul. Powstańców 8, dołączonej do akt sprawy.*

Ustala się następujące warunki zezwolenia:
1. Zgoda zarządcy drogi wyrażona w niniejszej decyzji nie jest równoznaczna z pozwoleniem na budowę, stosownie do ustawy z dnia 7 lipca 1994 r. Prawo Budowlane / Dz.U. z 2017 r. poz. 1332 z późn. zm. /

2. **Zgoda zarządcy drogi wyrażona w niniejszej decyzji nie jest równoznaczna z zezwoleniem na prowadzenie robót w pasie drogowym, o które Inwestor musi wystąpić do Burmistrza Radzymina w trybie i na warunkach określonych w rozporządzeniu Rady Ministrów z dnia 1 czerwca 2004 r. w sprawie określenia warunków udzielania zezwoleń na zajęcie pasa drogowego /Dz.U. 2016 poz. 1264/**

3. W zezwoleniu tym na podstawie Uchwały Nr 573/XLIX/2018 Rady Miejskiej w Radzyminie z dnia 23.04.2018 r. w sprawie ustalenia wysokości stawek opłat za zajęcie pasa drogowego na cele niezwiązane z budową, przebudową, remontem, utrzymaniem i ochroną dróg na drogach gminnych /Dz. Urzędowy Województwa Mazowieckiego poz. 5027 z dnia 10 maja 2018 r./ zostaną naliczone następujące opłaty:
   a/ roczna - za umieszczenie w/w wymienionych urządzeń w pasie drogowym;
   b/ jednorazowa - za zajęcie pasa drogowego na okres prowadzenia robót.

## U Z A S A D N I E N I E

Stosownie do art. 107 Kpa odstąpiono od uzasadnienia niniejszej decyzji, ponieważ uwzględnia ona w całości żądania strony.

STAROSTWO POWIATOWE W WOŁOMINIE Wydział Budownictwa 05-250 Radzymin ul. Komunalna 8A

61

# POUCZENIE

Inwestor jest zobowiązany do uzyskania uzgodnienia projektu budowlanego obiektu lub urządzenia niezwiązanego z potrzebami zarządzania drogami lub potrzebami ruchu drogowego z zarządcą drogi, przed uzyskaniem pozwolenia na budowę.

Od niniejszej decyzji stronie służy odwołanie do Samorządowego Kolegium Odwoławczego z siedzibą w Warszawie przy ul. Kieleckiej 44 za moim pośrednictwem złożone w terminie 14 dni od dnia jej otrzymania.

Stronie przysługuje prawo złożenia oświadczenia o zrzeczeniu się prawa do wniesienia odwołania w trakcie biegu terminu do wniesienia odwołania wobec organu administracji publicznej, który wydał decyzję.

W konsekwencji z dniem doręczenia organowi administracji publicznej oświadczenia o zrzeczeniu się prawa do wniesienia odwołania przez stronę decyzja staje się ostateczna i prawomocna.

Decyzja nie podlega opłacie skarbowej - tabela część III poz. 44 pkt. 2 ppkt 8 ustawy z dnia 16 listopada 2006 r. o opłacie skarbowej (Dz. U. z 2016 r. poz. 1827 z późń. zm.).

**Otrzymują:**

1. Przedsiębiorstwo Wodociągów i Kanalizacji Sp. z o.o., ul. Komunalna 2; 05-250 Radzymin
2. a/a

z up. Burmistrza
Zastępca Burmistrza

mgr inż. Jarosław Grenda

STAROSTWO POWIATOWE W WOŁOMINIE
Wydział Budownictwa
05-250 Radzymin
ul. Komunalna 8 A

G2

Załącznik nr 1 do Decyzji nr 1097/2018

URZĄD MIASTA I GMINY RADZYMIN
Referat Budowy i Utrzymania Dróg
05-250 Radzymin, Pl. T. Kościuszki 2
tel. 22 667 67 67
REGON 000536104

Starostwo Powiatowe w Wołominie Jednostka ewid.: Radzymin (143409_?) Skala 1:500 Układ wsp: 2000 strefa 7/21, Kronszlądt 86
L. dz. 6640.2456.2018 IEMZ: P.1434.2018.2617 Rodzaj pracy: Akt. mapy zas. Wykonawca: LAND-GEO Krzysztof Sałański


Land Geo Krzysztof Sałański
ul. Powstańców 5/1 | 05-200 Wołomin
NIP 1250948479 | REGON 146580458
tel. 609-723-517 | krzysztofsalanski@o2.pl
www.land-geo.pl


## MAPA DO CELÓW PROJEKTOWYCH

| | | |
|---|---|---|
| Oznaczenie kancelaryjne zgłoszenia pracy geodezyjnej | | Ldz. 6640.2456.2018 |
| | | KERG 095-467/18 |
| Miejscowość | Cegielnia ul.Wawrzyna | |
| Jednostka ewidencyjna | identyfikator | 143409_5 |
| | nazwa | Radzymin |
| Obręb ewidencyjny | Identyfikator | 0003 |
| | nazwa | Cegielnia |
| Data opracowania mapy | | 29.03.2018 |
| Skala mapy | | 1:500 |
| Nazwa układu współrzędnych | Prostokątnych płaskich | 2000/7 |
| | wysokościowych | KR 86 |
| Oznaczenie granic obszaru, który był przedmiotem aktualizacji | | |
| Służebności gruntowe mające wpływ na zagospodarowanie gruntów zlokalizowanych w granicach projektowanej inwestycji | | Nie badano |
| Kontur użytku gruntowego, który nie jest ujawniony w bazie danych ewidencyjnych gruntów i budynków | | Brak |

GEODETA UPRAWNIONY
Krzysztof Sałański
Nr upr. 22036

Przedmiot uzgodnienia :

Sieci wodociągowa w pkt 1-12
Sieci kanalizacji sanitarnej w pkt 13-25
x - elementy do likwidacji

mgr inż. Grażyna Danuta Ośko
Upr. bud. do proj. i kier. rob. bud. bez ograniczeń w specjalności instal. inżynieryjnej w zakresie sieci sanitarnych
Nr Wa-507/94 i Wa-995/94

Za zgodność z oryginałem

mgr inż. Grażyna Danuta Ośko
Upr. bud. do proj. i kier. rob. bud. bez ograniczeń w specjalności instal. inżynieryjnej w zakresie sieci sanitarnych
Nr Wa-507/94 i Wa-995/94

Oświadczenie, że niniejszy dokument został opracowany w wyniku prac geodezyjnych i kartograficznych, których rezultaty zawiera operat techniczny wpisany do ewidencji materiałów państwowego zasobu geodezyjnego i kartograficznego
STAROSTA WOŁOMIŃSKI
Identyfikator ewidencyjny materiału zasobu - operatu technicznego: P.1434.2018.2617
Data wpisania operatu technicznego do ewidencji materiałów zasobu: 2018-04-18
Imię, nazwisko i podpis osoby reprezentującej organ: Piotr Głębicki

STAROSTA WOŁOMIŃSKI
Na podstawie art. 28b ustawy z dnia 17 maja 1989 r. - Prawo geodezyjne i kartograficzne (t.j. Dz. U. z 2015 r., poz. 520 z późn. zmianami)
Informuję, że niniejsza dokumentacja była przedmiotem narady koordynacyjnej
Naradę przeprowadzono w siedzibie organu w formie
☒ zebrania uczestników narady
☐ za pomocą środków komunikacji elektronicznej
Znak sprawy: PODK. 6630.741.2018
Wołomin, dn. 2018-09-26
Z up. Starosty Wołomińskiego
PRZEWODNICZĄCY NARADY KOORDYNACYJNEJ
Bożena Kowalewska

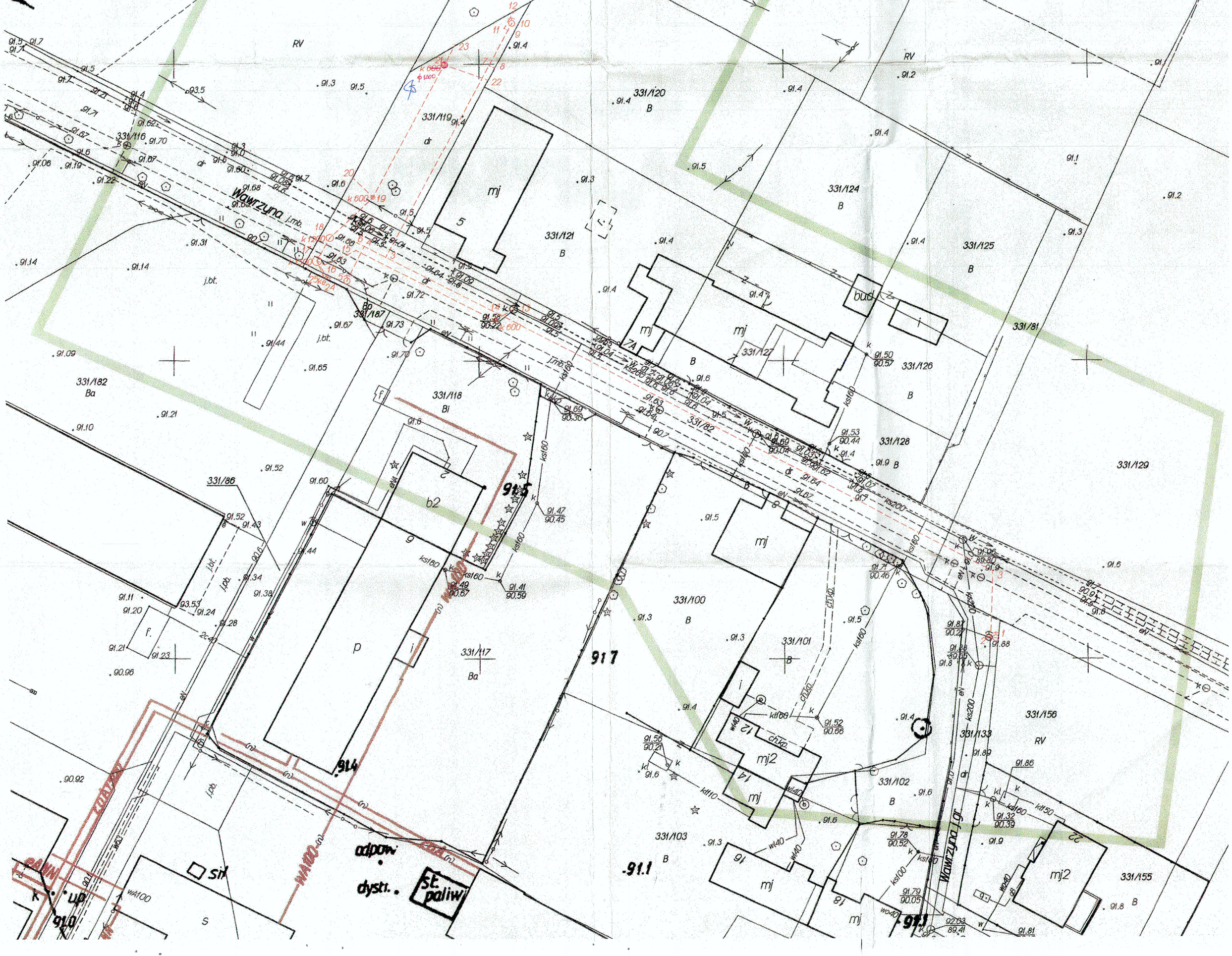

BURMISTRZ RADZYMINA
Pl. T. Kościuszki 2
05-250 Radzymin

63

RiZP.6727.1140 .2018.AR

Radzymin, dnia 23 października 2018 r.

# WYPIS Z PLANU MIEJSCOWEGO

I. Zgodnie z Uchwałą Rady Miejskiej w Radzyminie NR **435/XXXVI/2001** z dnia 8 października 2001r. w sprawie zmiany planu zagospodarowania przestrzennego miasta i gminy Radzymin (Dz. Urz. Woj. Maz. Nr 228, poz. 4103 z dnia 26 października 2001 r.):

**działka numer ewidencyjny 331/133 w obrębie CEGIELNIA położona jest w terenach przeznaczonych pod zabudowę mieszkaniową jednorodzinną o charakterze miejskim lub willowym oznaczonych symbolem „$MN_2$";**

**zachodnia część działki numer ewidencyjny 331/130 w obrębie CEGIELNIA położona jest w terenach przeznaczonych pod zabudowę mieszkaniową jednorodzinną o charakterze miejskim lub willowym oznaczonych symbolem „$MN_2$".**

§1

Uchwala się zmianę miejscowego planu zagospodarowania przestrzennego miasta i gminy Radzymin zatwierdzonego uchwałą nr 430/LI/98 Rady Miejskiej w Radzyminie z dnia 19 czerwca 1998r ( Dz. Urz. Woj. Warszawskiego Nr 62, poz. 293 ), zwaną dalej zmianą planu w części dotyczącej fragmentu obszaru wsi Cegielnia położonej w południowej części gminy Radzymin.

§6

Plan ustala na całym obszarze opracowania przeznaczenie terenu pod zabudowę mieszkaniową jednorodzinną, wolnostojącą o charakterze miejskim lub willowym, oznaczonym symbolem **$MN_2$** na rysunku zmiany planu.

§7

Plan ustala następujące zasady zagospodarowania terenu :

- dopuszcza się zabudowę wolnostojącą lub bliźniaczą,
- nieprzekraczalne linie zabudowy min. 6,0m od linii rozgraniczających ulic wewnątrzosiedlowych i lokalnych określonych planem,
- maksymalna wysokość zabudowy do 2 kondygnacji,
- zaleca się stosowanie dachów pochyłych oraz form architektonicznych zharmonizowanych z otoczeniem,
- dopuszcza się realizację usług wbudowanych lub wolnostojących o uciążliwości zamykającej się w granicach działki,
- zakazuje się realizacji budynków gospodarczych, z wyjątkiem garaży,
- zakazuje się budowy szklarni oraz prowadzenia hodowli roślinnej lub zwierzęcej,
- nakazuje się zachowanie na każdej działce co najmniej 60% powierzchni działki budowlanej jako biologicznie czynnej pokrytej roślinnością.

§8

Plan nakazuje rekultywację terenów, na których była prowadzona działalność wywołująca degradację środowiska, bezpośrednio po zakończeniu tej działalności.

Nakazuje się rozbiórkę istniejących obiektów i urządzeń nieczynnej cegielni i rekultywację terenów po wyrobiskowych na działce ew. nr 331/83 we wsi Cegielnia.

§9

Ustala się możliwość podziału terenu na działki o powierzchni **600 – 1000m$^2$** z wydzieleniem ulic wewnątrzosiedlowych lub dojazdów zgodnie z obowiązującymi przepisami szczególnymi po opracowaniu przez osobę uprawnioną koncepcji zagospodarowania terenu.

STAROSTWO POWIATOWE W WOŁOMINIE
Wydział Budownictwa
05-250 Radzymin
ul. Komunalna 8 A

64

§10

Na terenie objętym zmianą planu dopuszcza się realizację obiektów i urządzeń infrastruktury technicznej i innych obiektów towarzyszących zabudowie mieszkaniowej jednorodzinnej bez konieczności zmiany planu.

§11

Plan wyklucza całkowicie realizację na tym obszarze obiektów usługowych i produkcyjnych uciążliwych lub niebezpiecznych czy szkodliwych dla środowiska.

§12

W zakresie obsługi komunikacyjnej terenu plan ustala, że na własnej działce należy zapewnić wymaganą obowiązującymi przepisami prawa i normami ilość miejsc parkingowych wg wskaźnika 1,3 miejsca na mieszkanie oraz 3 miejsca na 100m$^2$ powierzchni użytkowej usług.

§13

Ustala się obsługę komunikacyjną terenu od strony istniejących dróg lokalnych z możliwością wykonania dróg wewnętrznych powiązanych z istniejącym układem komunikacyjnym osiedla, przy zachowaniu szerokości dróg zgodnych z przepisami szczególnymi.

§14

Zachowują moc obowiązującą ustalenia miejscowego planu zagospodarowania przestrzennego miasta i gminy Radzymin – w zakresie rozdziału 10 – Komunikacja od ulic lokalnych, przyległych do terenu objętego opracowaniem.

§15

Zachowują moc obowiązującą ustalenia planu dla strefy ochrony technicznych obiektów wojskowych zawarte w § 61 ustaleń planu miasta i gminy Radzymin.

§16

W zakresie ochrony środowiska ustala się, że niedopuszczalne jest likwidowanie i uszkadzanie istniejących zadrzewień i zakrzewień, nakazuje się maksymalne zachowanie istniejącej zieleni, a w szczególnie uzasadnionych przypadkach dopuszcza się jednostkowe usunięcia drzewostanu pod warunkiem dokonania nasadzeń i rekompensat strat w środowisku przyrodniczym.

§17

Ustala się, że niedopuszczalne jest wprowadzanie ścieków nie oczyszczonych do wód podziemnych i naturalnych zbiorników wodnych.

§18

Ustala się następujące warunki i zasady obsługi w zakresie infrastruktury technicznej :

- zachowują moc obowiązującą ustalenia miejscowego planu zagospodarowania przestrzennego miasta i gminy Radzymin dotyczące infrastruktury technicznej – rozdział 11,
- sieci technicznego uzbrojenia inżynieryjnego terenu należy wykonać w obrębie linii rozgraniczających ulic, w wyjątkowych sytuacjach można dopuścić prowadzenie sieci po terenie działek,
- zaopatrzenie w wodę z wodociągu wiejskiego opartego na ujęciu wody w Radzyminie Aleksandrowie, do czasu zrealizowania wodociągu komunalnego dopuszczalne jest zaopatrzenie w wodę z ujęć własnych,
- odprowadzenie ścieków bytowo – gospodarczych do lokalnych zbiorników bezodpływowych do czasu realizacji systemu rozdzielczego kanalizacji miejskiej,
- usuwanie odpadów – plan przyjmuje zasadę wstępnej segregacji odpadów. Ustala się, że na terenie nieruchomości należy zapewnić miejsca dla pojemników na odpady i surowce wtórne i prowadzić selektywną zbiórkę odpadów. Usuwanie odpadów ustala się stałym wyspecjalizowanym transportem na składowiska odpadów,
- odprowadzenie wód opadowych ustala się do gruntu poprzez system drenów i infiltrację,
- zaopatrzenie w ciepło w oparciu o indywidualne źródła ciepła, zalecane wykorzystanie technologii i paliw ekologicznych np. gaz, olej opałowy, energia elektryczna,
- zaopatrzenie w energię elektryczną z istniejącej i projektowanej sieci elektroenergetycznej na bazie istniejących i projektowanych linii wysokiego i średniego napięcia oraz stacji transformatorowych na terenie osiedla,
- ustala się zaopatrzenie użytkowników w energię elektryczną z sieci rozdzielczej średniego i niskiego napięcia lokalizowanych w liniach rozgraniczających dróg lub poza nimi.

STAROSTWO POWIATOWE W WOŁOMINIE
Wydział Budownictwa
05-250 Radzymin
ul. Komunalna 8A

**II.** Zgodnie z miejscowym planem zagospodarowania przestrzennego Miasta i Gminy Radzymin zatwierdzonym Uchwałą Rady Miejskiej w Radzyminie nr **430/LI/98** z dnia 19 czerwca 1998r (Dz. Urz. Woj. Warsz. Nr 62 poz.293 z dnia 20 października 1998r):

**wschodnia część działki numer ewidencyjny 331/130 w obrębie CEGIELNIA przeznaczona jest pod drogę lokalną oznaczoną symbolem KL 15,0;**

**działka numer ewidencyjny 331/19 w obrębie CEGIELNIA położona jest w terenach zabudowy mieszkaniowej jednorodzinnej wolno stojącej o charakterze miejskim lub willowym, oznaczonych symbolem „$MN_2$";**

**działka numer ewidencyjny 331/82 w obrębie CEGIELNIA przeznaczona jest pod drogę dojazdową oznaczoną symbolem KD 14,0-12,0.**

**§ 22**

**Zabudowa jednorodzinna wolno stojąca o charakterze miejskim lub willowym**

1. Przeznaczenie terenu pod zabudowę jednorodzinną wolno stojącą o charakterze miejskim lub willowym oznacza się symbolem **$MN_2$** na rysunku planu w skali 1:5000 oraz na częściach A, B, C, D, E i F rysunku planu w skali 1:1000.
2. Dopuszcza się zabudowę bliźniaczą, jeżeli w wyniku podziałów własnościowych wydzielono działki zbyt wąskie dla lokalizacji zabudowy wolno stojącej, oraz w innych uzasadnionych przypadkach.
3. Ustala się maksymalną wysokość zabudowy na 2 kondygnacje.
4. Dopuszcza się realizację obiektów usługowych wbudowanych lub wolno stojących o uciążliwości nie przekraczającej granic działki budowlanej.
5. Zaleca się stosowanie dachów pochyłych oraz form architektonicznych zharmonizowanych z otoczeniem.
6. Zakazuje się realizacji budynków gospodarczych wolno stojących, z wyjątkiem garaży.
7. Zakazuje się budowy szklarni oraz prowadzenia hodowli roślinnej lub zwierzęcej o uciążliwości wykraczającej poza granice działki.
8. Nakazuje się zachowanie co najmniej 60% powierzchni działki budowlanej jako powierzchni biologicznie czynnej pokrytej roślinnością, z wyjątkiem przypadków określonych w pkt 10.
9. Nakazuje się wydzielenie niezbędnej liczby miejsc postojowych dla pojazdów mieszkańców i użytkowników w granicach działki budowlanej.

**§ 72**

**Zaopatrzenie w wodę**

1. Plan ustala zasadę zaopatrzenia w wodę miasta i miejscowości wiejskich gminy Radzymin z wodociągu centralnego.
2. Źródłem zasilania wodociągu jest ujęcie wody wraz ze stacją uzdatniania wody w Aleksandrowie.
3. Przyjmuje się zasadę budowy sieci wodociągowej w układzie pierścieniowym zasilanym dwustronnie, w celu zapewnienia jej działania w warunkach awarii oraz umożliwienia wyrównania ciśnienia w sieci.
4. Zakłada się uzyskanie wymaganego ciśnienia pożarowego w miejskiej sieci wodociągowej przy wydatku 20 $dm^3$/sek oraz w wiejskiej sieci wodociągowej przy wydatku 10 $dm^3$/sek.
5. Zakłada się budowę przepływowych zbiorników wyrównawczych we wsiach Trzciana i Nadma dla zapewnienia właściwych parametrów dostaw wody na cele przeciwpożarowe dla miejscowości Wolica, Załubice Nowe, Załubice Stare, Borki i Trzciana oraz dla wsi Nadma.
6. Dopuszcza się zastosowanie zamiennie przepompowni sterowanych urządzeniami tyrystorowymi w tych samych węzłach sieci.



STAROSTWO POWIATOWE W WOŁOMINIE
Wydział Budownictwa
05-250 Radzymin
ul. Komunalna 8 A

66

7. Dopuszcza się zaopatrywanie w wodę obiektów przemysłowych z własnych ujęć.
8. Dopuszcza się zaopatrzenie w wodę rozproszonej zabudowy wsi oraz zabudowy letniskowej z ujęć własnych.
9. Zakłada się etapowanie budowy sieci wodociągowej w zależności od zmieniającego się kryterium efektywności, wyrażającego się stosunkiem długości sieci do ilości mieszkańców obsługiwanych.

§ 73

**Odprowadzanie ścieków**

1. Plan ustala zasadę odprowadzania ścieków poprzez dwa systemy kanalizacyjne:
   1) centralny układ kanalizacji,
   2) kanalizacja obrzeży Zalewu Zegrzyńskiego.
2. Przyjmuje się, że centralny układ kanalizacji obejmie swym zasięgiem miasto Radzymin oraz wsie Dybów, Cegielni, Słupno i Ciemne.
3. Ustala się zasadę odbioru ścieków poprzez system kanałów grawitacyjnych do pompowni ścieków, a następnie kanałami tłocznymi do pompowni centralnej przy ulicy Wróblewskiego i do kanału głównego położonego w ulicach Wróblewskiego i Głowackiego.
4. Ustala się zasadę kierowania ścieków przez kanał tłoczny do biologiczno - mechanicznej oczyszczalni ścieków przy ulicy Przemysłowej.
5. Ustala się zasadę odbioru ścieków z terenu nie objętych systemami kanalizacji transportem przedsiębiorstw wyspecjalizowanych do punktu zlewnego przy oczyszczalni ścieków.
6. Ustala się, że odbiornikiem wód pościekowych jest rzeka Beniaminówka.
7. Zakłada się realizację sieci kanalizacyjnej w systemie rozdzielczym.
8. Dopuszcza się lokalizację lokalnych oczyszczalni obsługujących zespoły zabudowy mieszkaniowej, usługowej lub letniskowej na terenie miasta i gminy, za wyjątkiem terenów objętych strefą ochronną ujęcia wody Wodociągu Północnego.
9. Warunkiem lokalizacji oczyszczalni określonych w ust. 8 jest sporządzenie oceny oddziaływania na środowisko, w której zostanie udowodnione, między innymi:
   a) celowość ekonomiczna i/lub większa skuteczność oczyszczania w stosunku do przyjętego w planie systemu,
   b) odpowiednie podłoże geologiczne wybranego terenu,
   c) przydatność wybranego odbiornika ścieków do odbioru wód pościekowych,
   d) brak szkodliwego wpływu na sąsiadujące tereny zabudowy lub chronione.
10. W wypadku lokalizacji oczyszczalni na terenach rolnych, nie objętych szczególną formą ochrony ustaloną w planie, niezbędnym jest uzyskanie zgody władz rolnych.
11. Ustala się zasadę objęcia systemem kanalizacji grawitacyjno - pompowej terenów w granicach strefy ochronnej ujęcia wody z Zalewu Zegrzyńskiego.
12. Przyjmuje się, że system kanalizacji obrzeży Zalewu obejmie wsie Załubice Stare, Załubice Nowe, Arciechów, Borki i przysiółek Siwek.
13. Przyjmuje się, że ścieki będą kierowane systemem magistralnych przewodów kanalizacyjnych do oczyszczalni Orzechowo.
14. Wskazuje się tereny pod lokalizację pompowni.

BURMISTRZ RADZYMINA

z up. Burmistrza
mgr inż. arch. Katarzyna Wawrzyniak-Strzelczyk
Kierownik Referatu Rozwoju
i Zagospodarowania Przestrzennego

*Otrzymują:*
1. *Projektowanie i Nadzorowanie Sieci i Instalacji Sanitarnych ul. Brzozowa 24A 05-230 Kobyłka*
2. *a/a*

STAROSTWO POWIATOWE W WOŁOMINIE Wydział Budownictwa 05-250 Radzymin ul. Komuny 8 A

Sporządziła Agnieszka Rosłon
tel. (22) 669 68 25

MIEJSCOWY PLAN ZAGOSPODAROWANIA PRZESTRZENNEGO MIASTA i GMINY RADZY

RYSUNEK ZMIANY PLANU - skala 1 : 500

ZAŁĄCZNIK NR 1 DO UCHWAŁY NR 465/XX RADY MIEJSKIEJ W RADZYMINIE Z DNIA 8 października 2001 r.

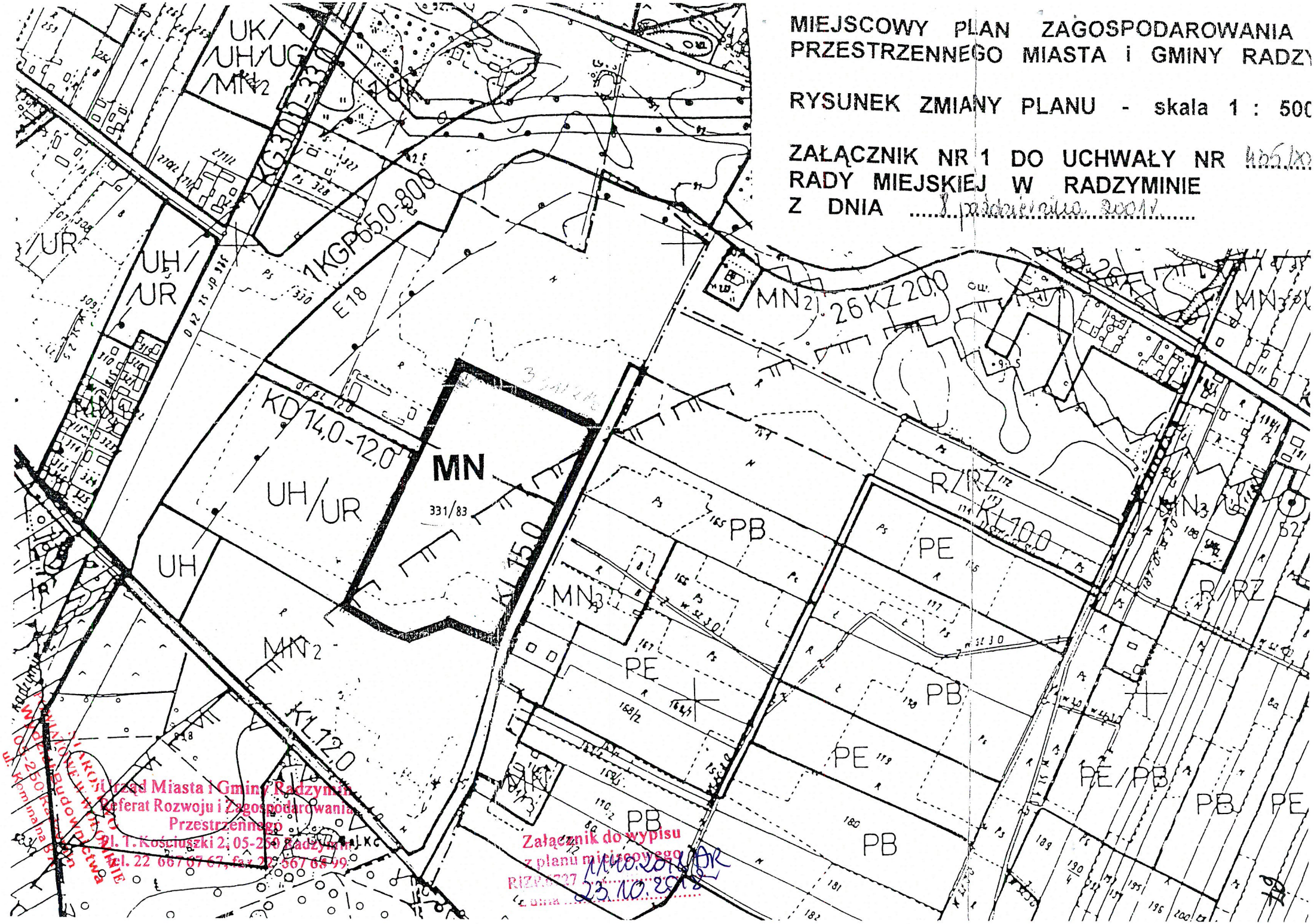



Urząd Miasta i Gminy Radzymin
Referat Rozwoju i Zagospodarowania Przestrzennego
Pl. T. Kościuszki 2, 05-250 Radzymin
tel. 22 667 67 67, fax 22 567 68 99



Załącznik do wypisu z planu miejscowego
RIZP.6727 1140.2018/AR
z dnia 23.10.2018

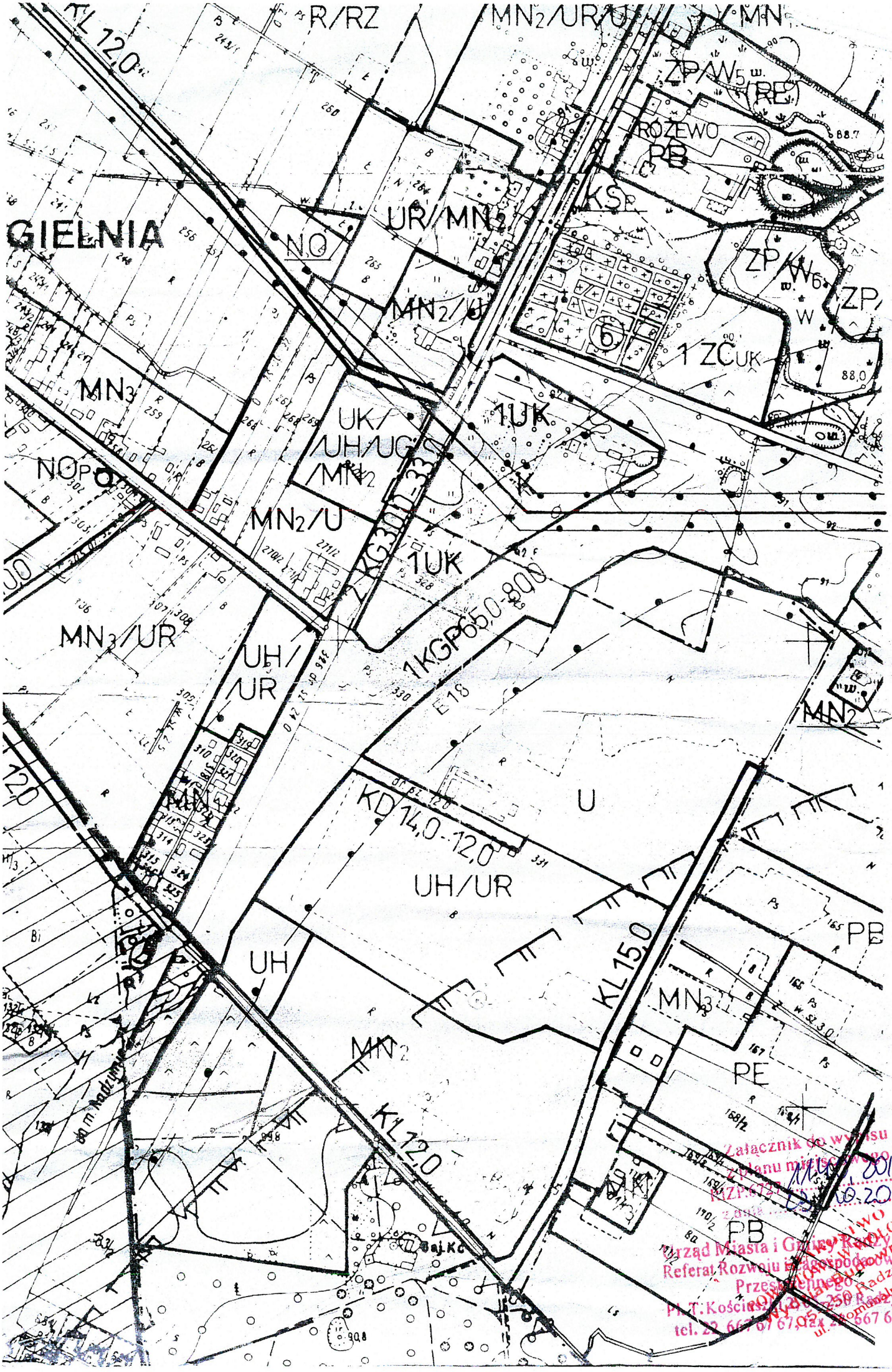
68
R/RZ
MN2/UR/U
MN
ZP/W5
(RE)
RÓŻEWO
PB
KSP
GIELNIA
NO
UR/MN2
ZP/W6
ZP
MN2/U
1 ZCUK
MN3
UK/
/UH/UG
/MN2
1UK
NOP
MN2/U
1UK
MN3/UR
UH/
/UR
1KGP65,0-80,0
E18
MN2
U
KD 14,0-12,0
UH/UR
PB
UH
KL 15,0
MN3
MN2
PE
KL 12,0
PB
Załącznik do wyrysu
z planu miejscowego
Urząd Miasta i Gminy Radzymin
Referat Rozwoju i Gospodarowania
Przestrzennego
Pl. T. Kościuszki 2, 05-250 Radzymin
tel. 22 667 67 67, fax 22 667 68 99

# Opis projektu zagospodarowania terenu

## 1. Przedmiot inwestycji

Przedmiotem inwestycji jest budowa sieci sanitarnej grawitacyjnej wraz z odgałęzieniami, pompowni ścieków wraz z przewodem tłocznym z szafą sterowniczą, kablem energetycznym i rurami wentylacyjnymi zlok. we wsi Cegielnia, gm. Radzymin w ul. Wawrzyna oraz w drodze dojazdowej do ul. Wawrzyna na terenie dz. 331/119 obręb Cegielnia.

Projektowana inwestycja zlokalizowana jest w:

- dz. nr ew. 331/82 obręb Cegielnia - ul. Wawrzyna – droga o nawierzchni asfaltowej,
- dz. nr ew. 331/119 obręb Cegielnia – droga dojazdowa do ul. Wawrzyna – droga o nawierzchni gruntowej.

## 2. Istniejący stan zagospodarowania terenu

Inwestycja zlokalizowana jest w liniach rozgraniczających ulicy Wawrzyna oraz w drodze dojazdowej do ul. Wawrzyna na terenie dz. 331/119 obręb Cegielnia.
Teren jest uzbrojony w sieć wodociągową, kable energetyczne, napowietrzne linie energetyczne i telefoniczne, projektowana jest kanalizacja deszczowa.
W ul. Wawrzyna nawierzchnia asfaltowa w drodze dojazdowej do ul. Wawrzyna nawierzchnia gruntowa.

## 3. Charakterystyka inwestycji

W zakres niniejszego opracowania wchodzą: kanały kanalizacji sanitarnej Ø200 mm o łącznej długości L=43,2 m, odgałęzienia sieci kanalizacji sanitarnej Ø160 mm o łącznej długości L=12,0 m, odgałęzienie sieci kanalizacji sanitarnej Ø200 mm o długości L=3,5 m, pompownia ścieków zlokalizowana w ul. Wawrzyna, sieć kanalizacji sanitarnej tłocznej Ø90 mm o łącznej długości L=32,5 m, kabel energetyczny z szafką sterowniczą, rury wentylacyjne.

## 4. Powierzchnia inwestycji

Projektowana inwestycja będzie zajmowała około 20,3 $m^2$ powierzchni działek 331/82 i 331/119 obręb Cegielnia.

## 5. Informacja, czy działka lub teren, na którym jest projektowany obiekt budowlany, są wpisane do rejestru zabytków.

Zgodnie z wypisem z miejscowego planu zagospodarowania przestrzennego na terenie inwestycji nie występują obiekty i tereny

STAROSTWO POWIATOWE W WOŁOMIN
Wydział Budownictw
05-250 Radzymin
ul. Komunalna 8 A

objęte ochroną prawną w zakresie ochrony dziedzictwa kulturowego i zabytków, dóbr kultury współczesnej oraz środowiska naturalnego.

**6. Określenie wpływu eksploatacji górniczej na teren zamierzenia budowlanego.**

Teren na którym projektuje się inwestycję nie znajduje się w granicach terenu górniczego.

**7. Informacja o charakterze i przewidywanych zagrożeń dla środowiska.**

Projektowana inwestycja będzie służyła do odprowadzenia ścieków socjalno-bytowych z posesji przyległych do w/w ulic. Projektowana inwestycja nie jest zaliczana do inwestycji zagrażających środowisku ani higienie i zdrowiu użytkowników tej sieci.

**8. Dane wynikające ze specyfiki, charakteru i stopnia skomplikowania obiektu budowlanego.**

Brak danych wynikających ze specyfikacji, charakteru i stopnia skomplikowania obiektu budowlanego (projektowanej sieci kanalizacji sanitarnej).

STAROSTWO
POWIATOWE W WOŁOMINIE
Wydział Budownictwa
05-250 Radzymin
ul. Komunalna 8 A

Starostwo Powiatowe w Wołominie Jednostka ewid.: Radzymin (143409_1) Skala 1:500 Układ wsp: 2000 strefa 7(21), Kronszlądt 86
L. dz. 6640.2456.2018 IEMZ: P.1434.2018.2617 Rodzaj pracy: Akt. mapy zas. Wykonawca: LAND-GEO Krzysztof Sałański


Land Geo Krzysztof Sałański
ul. Powstańców 5/1 | 05-200 Wołomin
NIP 1250948479 | REGON 146580458
tel. 609-723-517 | krzysztofsalanski@o2.pl
www.land-geo.pl


**MAPA DO CELÓW PROJEKTOWYCH**

| | | |
|---|---|---|
| Oznaczenie kancelaryjne zgłoszenia pracy geodezyjnej | | Ldz. 6640.2456.2018 |
| | | KERG 095-467/18 |
| Miejscowość | Cegielnia ul.Wawrzyna | |
| Jednostka ewidencyjna | identyfikator | 143409_5 |
| | nazwa | Radzymin |
| Obręb ewidencyjny | Identyfikator | 0003 |
| | nazwa | Cegielnia |
| Data opracowania mapy | | 29.03.2018 |
| Skala mapy | | 1:500 |
| Nazwa układu współrzędnych | Prostokątnych płaskich | 2000/7 |
| | wysokościowych | KR 86 |
| Oznaczenie granic obszaru, który był przedmiotem aktualizacji | | |
| Służebności gruntowe mające wpływ na zagospodarowanie gruntów zlokalizowanych w granicach projektowanej inwestycji | | Nie badano |
| Kontur użytku gruntowego, który nie jest ujawniony w bazie danych ewidencyjnych gruntów i budynków | | Brak |

GEODETA UPRAWNIONY
Krzysztof Sałański
Nr upr. 22056

Poświadcza się, że niniejszy dokument został opracowany w wyniku prac geodezyjnych i kartograficznych, a dane z nich rezultaty zawiera operat techniczny wpisany do ewidencji materiałów państwowego zasobu geodezyjnego i kartograficznego.
STAROSTA WOŁOMIŃSKI
Identyfikator ewidencyjny materiału zasobu - operatu technicznego: P.1434.2018.2617
Data wpisania operatu technicznego do ewidencji materiałów zasobu: 2018-04-18
Imię, nazwisko i podpis osoby reprezentującej organ:
Piotr Głębicki

## Przedmiot uzgodnienia :

Sieć wodociągowa w pkt 1-12
Sieć kanalizacji sanitarnej w pkt 13-25
x - elementy do likwidacji

STAROSTA WOŁOMIŃSKI
Na podstawie art. 28 ust. 1 pkt 7 ustawy z dnia 17 maja 1989 r. - Prawo geodezyjne i kartograficzne (tj. Dz. U. z 2015 r., poz. 520 z późn. zmianami)
Informuję, że niniejsza dokumentacja była przedmiotem narady koordynacyjnej.
Naradę przeprowadzono w siedzibie organu w formie
☒ zebrania uczestników narady
☐ za pomocą środków komunikacji elektronicznej
Znak sprawy: PODK.6630.741.2018
Wołomin, dn. 2018-09-26
Z up. Starosty Wołomińskiego
PRZEWODNICZĄCY NARADY KOORDYNACYJNEJ
Bożena Kołakowska

Za zgodność z oryginałem
mgr inż. Grażyna Danuta Ośko
Upr. bud. do proj. i kier. rob. bud. bez ograniczeń w specjalności instal. inżynieryjnej w zakresie sieci sanitarnych
Nr Wa-507/94 i Wa-995/94

ORIENTACJA

proj. ks.Ø200 mm, i=1,0%, L=3,5 m
S3 91,40 / 88,80 / 88,78
91,40 / 88,82
proj. ks.Ø160 mm, i=8,0%, L=7,5 m
91,40 / 89,40
proj. ks.Ø200 mm, i=0,5%, L=25,0 m
proj. ks.Ø160 mm, i=14,0%, L=4,5 m
S1 91,66 / 88,60
91,60 / 89,30
proj. ks.Ø200 mm, i=0,5%, L=4,5 m
S2 91,55 / 88,67 / 88,65
proj. ks.Ø200 mm, i=0,5%, L=10,0 m
proj. sieć kanalizacji sanitarnej tłocznej Ø90 mm, L=32,5 m
PP 91,60 / 87,58
proj. rury wentylacyjne
proj. szafa sterownicza
proj. kanel eN zasilający pompy
91,58 / 90,22 J1
proj. ks.Ø200 mm, i=0,5%, L=3,7 m
istn. kanalizacja Ø 200 mm
granica działki
91,60 / 90,34 / 90,24 SR1
dz.331/119
dz.331/82
Wawrzyna

URZĄD MIASTA I GMINY RADZYMIN
Referat Budowy i Utrzymania Dróg
05-250 Radzymin, Pl. T. Kościuszki 2
tel. 22 767 67 67
REGON 000953614
Projekt uzgodniono bez uwag (z uwagami) dnia 29.02.2019
z up. Burmistrza
mgr inż. Marcin Sojecki
Kierownik Referatu Budowy i Utrzymania Dróg
Załącznik do ~~decyzji~~/zgłoszenia
nr ..... z dnia 20.02.2019
znak WIB.6743.24.19.2019

## OZNACZENIA:

- Trasa projektowanego kanału grawitacyjnego Ø200 mm
- Projektowane odgałęzienie w pasie drogowym
- Projektowana kanalizacja tłoczna
- Projektowane rury wentylacyjne
- Projektowany kabel eN z szafką
- Granica działki
- S1-S3 — Projektowane studnie rewizyjne Ø1,2 m
- PP — Projektowana pompownia ścieków
- 89,90 / 86,73 — Rzędna terenu projektowanego / Rzędna włączenia
- 86,63 — Rzędna dna kanału


PROJEKTOWANIE I NADZOROWANIE SIECI I INSTALACJI SANITARNYCH
mgr inż. GRAŻYNA OŚKO
05-230 KOBYŁKA, ul. BRZOZOWA 24a
Biuro: Wołomin, ul. Sikorskiego 1B/2
tel. 600 894 983


| Funkcja | Imię i nazwisko | Nr uprawnienia | Podpis |
|---|---|---|---|
| Branża sanitarna | | | |
| Projektowała: | mgr inż. Grażyna Ośko | Wa-507/94 | |
| Sprawdził: | mgr inż. Paweł Wysmułek | MAZ/0146/POOS/13 | |
| Branża elektryczna | | | |
| Projektował: | mgr inż. Ludwik Kusiak | LUB/0127/POOE/04 | |
| Sprawdził: | mgr inż. Stanisław Guzek | ST-31/85 | |

Temat: P. B. budowy sieci kanalizacji sanitarnej grawitacyjnej wraz z odgałęzieniami, pompowni ścieków wraz z przewodem tłocznym, z szafą sterowniczą, kablem energetycznym i rurami wentylacyjnymi zlok. we wsi Cegielnia, gm. Radzymin w ul. Wawrzyna oraz w drodze dojazdowej do ul. Wawrzyna na terenie dz. 331/119 obręb Cegielnia.
Inwestycja zlokalizowana na dz. nr ew. 331/82, 331/119 obręb Cegielnia, j. ew. Radzymin - obszar wiejski, powiat wołomiński.

| Branża | Data: |
|---|---|
| SANITARNA | 01.2019r. |
| Nr rysunku: | Skala: |
| 1 | 1:500 |

Inwestor: Przedsiębiorstwo Wodociągów i Kanalizacji Sp. z o.o. w Radzyminie ul. Komunalna 2, 05-250 Radzymin
Nazwa rysunku: Projekt zagospodarowania terenu

STAROSTWO POWIATOWE W WOŁOMINIE
Wydział Budownictwa
05-250 Radzymin
ul. Komunalna 8 A

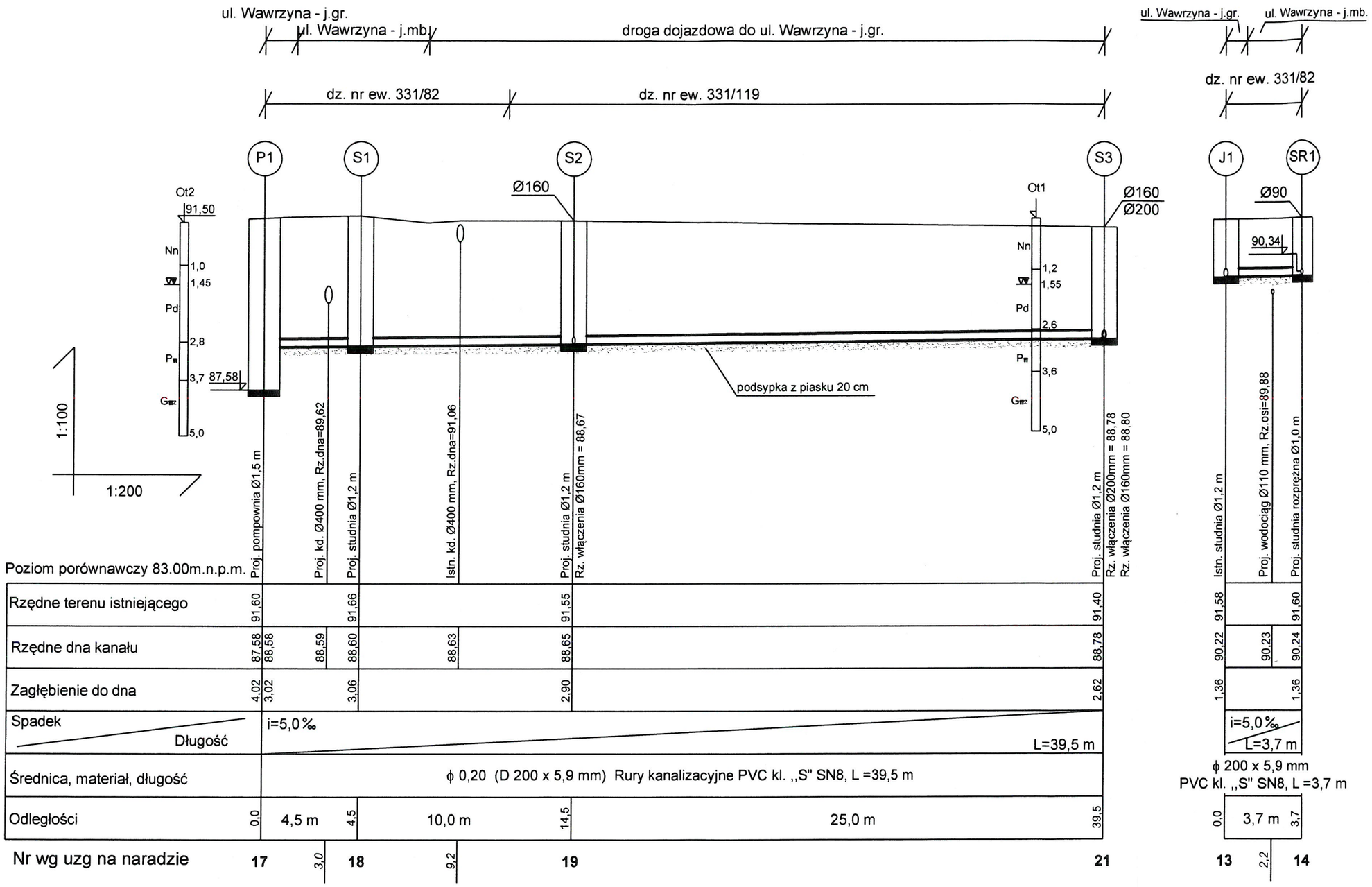


| PROJEKTOWANIE I NADZOROWANIE SIECI I INSTALACJI SANITARNYCH<br>*mgr inż.* GRAŻYNA OŚKO<br>05-230 KOBYŁKA, ul. BRZOZOWA 24A<br>Biuro: Wołomin, ul. Sikorskiego 1B/2<br>tel. 600 894 983 | Funkcja | Imię i nazwisko | Nr uprawnienia | Podpis |
|---|---|---|---|---|
| | Projektowała: | mgr inż. Grażyna Ośko | Wa-507/94 | |
| | Sprawdził: | mgr inż. Paweł Wysmułek | MAZ/0146/POOS/13 | |
| Temat: P. B. budowy sieci kanalizacji sanitarnej grawitacyjnej wraz z odgałęzieniami, pompowni ścieków wraz z przewodem tłocznym, z szafą sterowniczą, kablem energetycznym i rurami wentylacyjnymi zlok. we wsi Cegielnia, gm. Radzymin w ul. Wawrzyna oraz w drodze dojazdowej do ul. Wawrzyna na terenie dz. 331/119 obręb Cegielnia.<br>Inwestycja zlokalizowana na dz. nr ew. 331/82, 331/119 obręb Cegielnia, j. ew. Radzymin - obszar wiejski, powiat wołomiński. | | | Branża: SANITARNA | Data: 01.2019r. |
| | | | Nr rysunku: 2 | Skala: 1 : 100/200 |
| Inwestor: Przedsiębiorstwo Wodociągów i Kanalizacji Sp. z o.o. w Radzyminie ul. Komunalna 2, 05-250 Radzymin | | | | |
| Nazwa rysunku: Profil podłużny sieci kanalizacji sanitarnej | | | | |

STAROSTWO POWIATOWE W WOŁOMINIE Wydział Budownictwa 05-250 Radzymin ul. Komunalna 8A

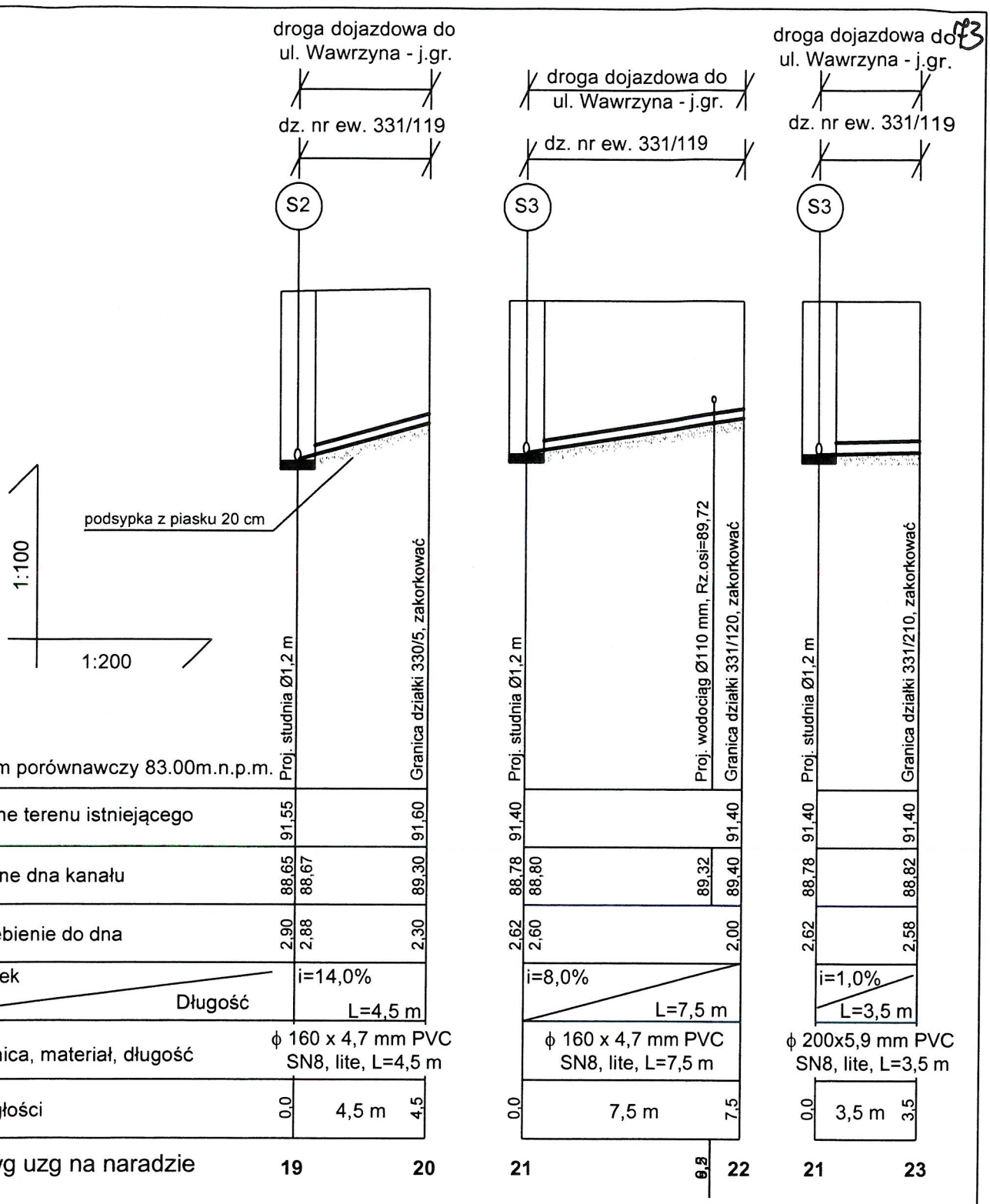


| PROJEKTOWANIE I NADZOROWANIE SIECI I INSTALACJI SANITARNYCH<br>*mgr inż.* GRAŻYNA OŚKO<br>05-230 KOBYŁKA, ul. BRZOZOWA 24A<br>Biuro: Wołomin, ul. Sikorskiego 1B/2<br>tel. 600 894 983 | Funkcja | Imię i nazwisko | Nr uprawnienia | Podpis |
|---|---|---|---|---|
| | Projektowała: | mgr inż. Grażyna Ośko | Wa-507/94 | |
| | Sprawdził: | mgr inż. Paweł Wysmułek | MAZ/0146/POOS/13 | |
| Temat: P. B. budowy sieci kanalizacji sanitarnej grawitacyjnej wraz z odgałęzieniami, pompowni ścieków wraz z przewodem tłocznym, z szafą sterowniczą, kablem energetycznym i rurami wentylacyjnymi zlok. we wsi Cegielnia, gm. Radzymin w ul. Wawrzyna oraz w drodze dojazdowej do ul. Wawrzyna na terenie dz. 331/119 obręb Cegielnia.<br>Inwestycja zlokalizowana na dz. nr ew. 331/82, 331/119 obręb Cegielnia, j. ew. Radzymin - obszar wiejski, powiat wołomiński. | | | Branża | Data: |
| | | | SANITARNA | 01.2019r. |
| | | | Nr rysunku: | Skala: |
| Inwestor: Przedsiębiorstwo Wodociągów i Kanalizacji Sp. z o.o. w Radzyminie ul. Komunalna 2, 05-250 Radzymin | | | 3 | 1:100 / 1:200 |
| Nazwa rysunku: Profile podłużne odgałęzień sieci kanalizacji sanitarnej | | | | |

STAROSTWO POWIATOWE W WOŁOMINIE
Wydział Budownictwa
05-250 Radzymin
ul. Komunalna 8A

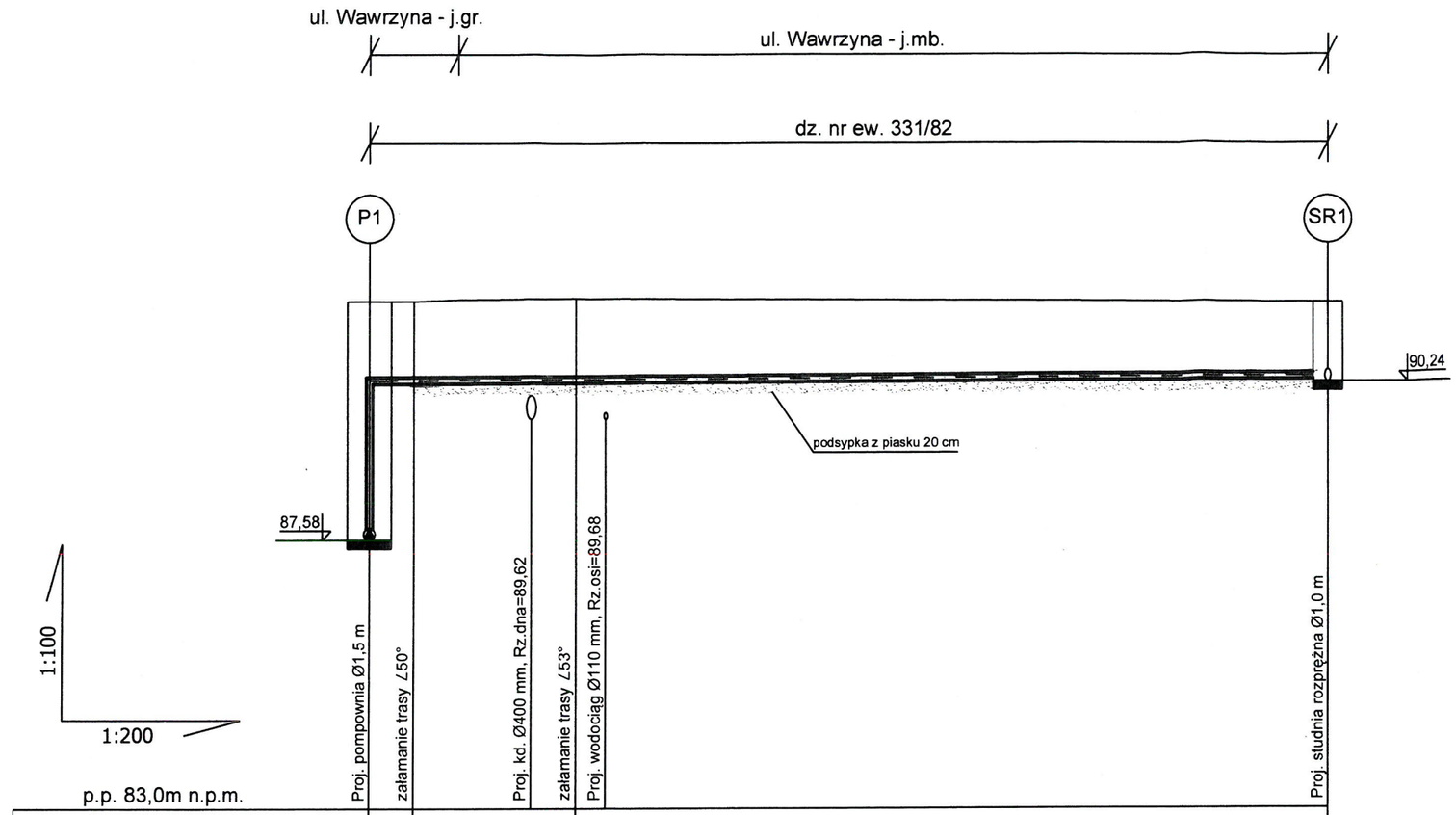


| PROJEKTOWANIE I NADZOROWANIE SIECI I INSTALACJI SANITARNYCH<br>*mgr inż.* GRAŻYNA OŚKO<br>05-230 KOBYŁKA, ul. BRZOZOWA 24A<br>Biuro: Wołomin, ul. Sikorskiego 1B/2<br>tel. 600 894 983 | Funkcja | Imię i nazwisko | Nr uprawnienia | Podpis |
|---|---|---|---|---|
| | Projektowała: | mgr inż. Grażyna Ośko | Wa-507/94 | |
| | Sprawdził: | mgr inż. Paweł Wysmułek | MAZ/0146/POOS/13 | |

Temat:
P. B. budowy sieci kanalizacji sanitarnej grawitacyjnej wraz z odgałęzieniami, pompowni ścieków wraz z przewodem tłocznym, z szafą sterowniczą, kablem energetycznym i rurami wentylacyjnymi zlok. we wsi Cegielnia, gm. Radzymin w ul. Wawrzyna oraz w drodze dojazdowej do ul. Wawrzyna na terenie dz. 331/119 obręb Cegielnia.
Inwestycja zlokalizowana na dz. nr ew. 331/82, 331/119 obręb Cegielnia, j. ew. Radzymin - obszar wiejski, powiat wołomiński.

| Branża | Data: |
|---|---|
| SANITARNA | 01.2019 |
| Nr rysunku: | Skala: |
| 4 | 1 : 100/200 |

Inwestor:
Przedsiębiorstwo Wodociągów i Kanalizacji Sp. z o.o. w Radzyminie
ul. Komunalna 2, 05-250 Radzymin

Nazwa rysunku: Profil podłużny przewodu tłocznego kanalizacji sanitarnej

STAROSTWO POWIATOWE W WOŁOMINIE
Wydział Budownictwa
05-250 Radzymin
ul. Komunalna 8 A

## PRZEKRÓJ A - A

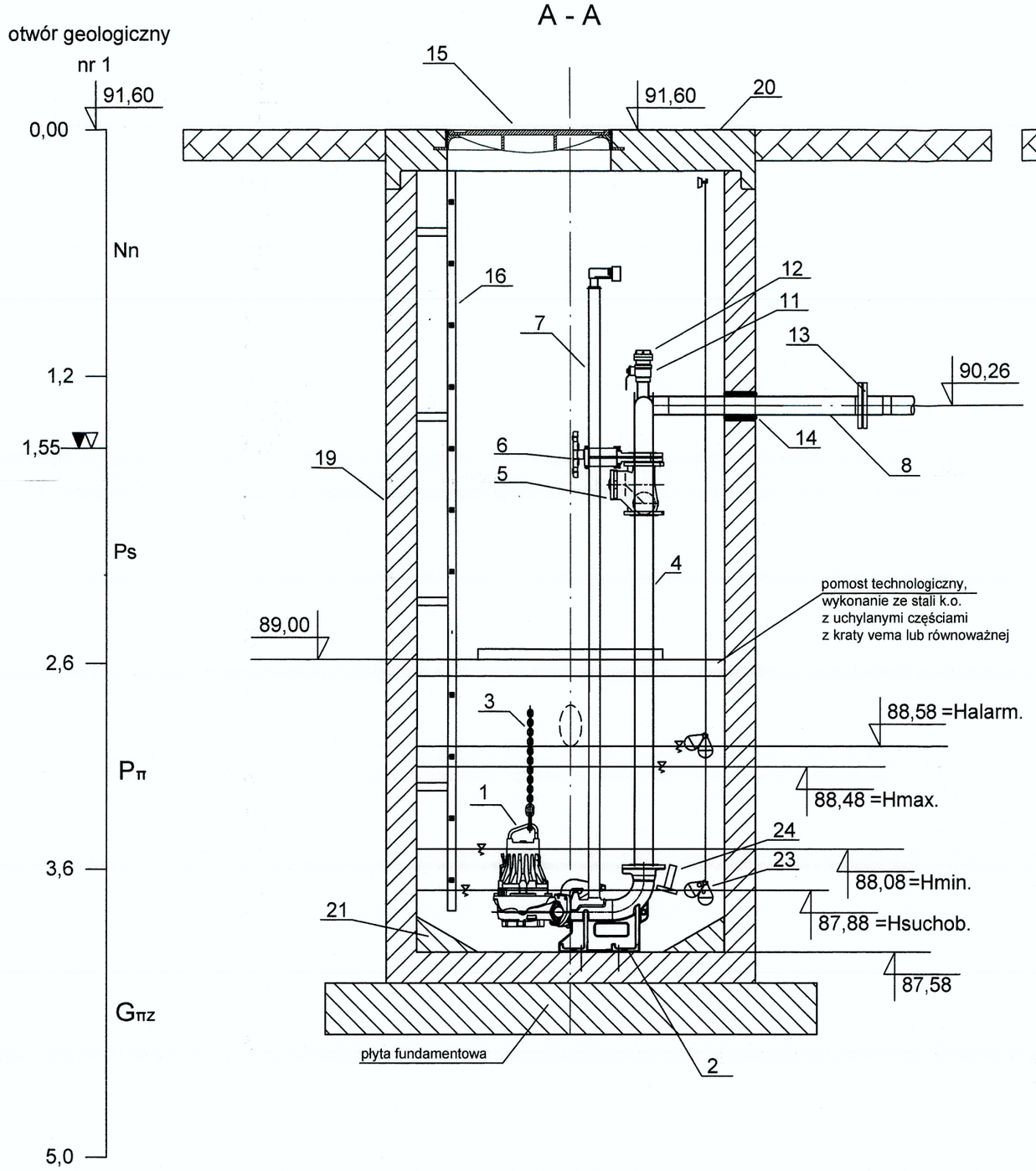


## PRZEKRÓJ B - B

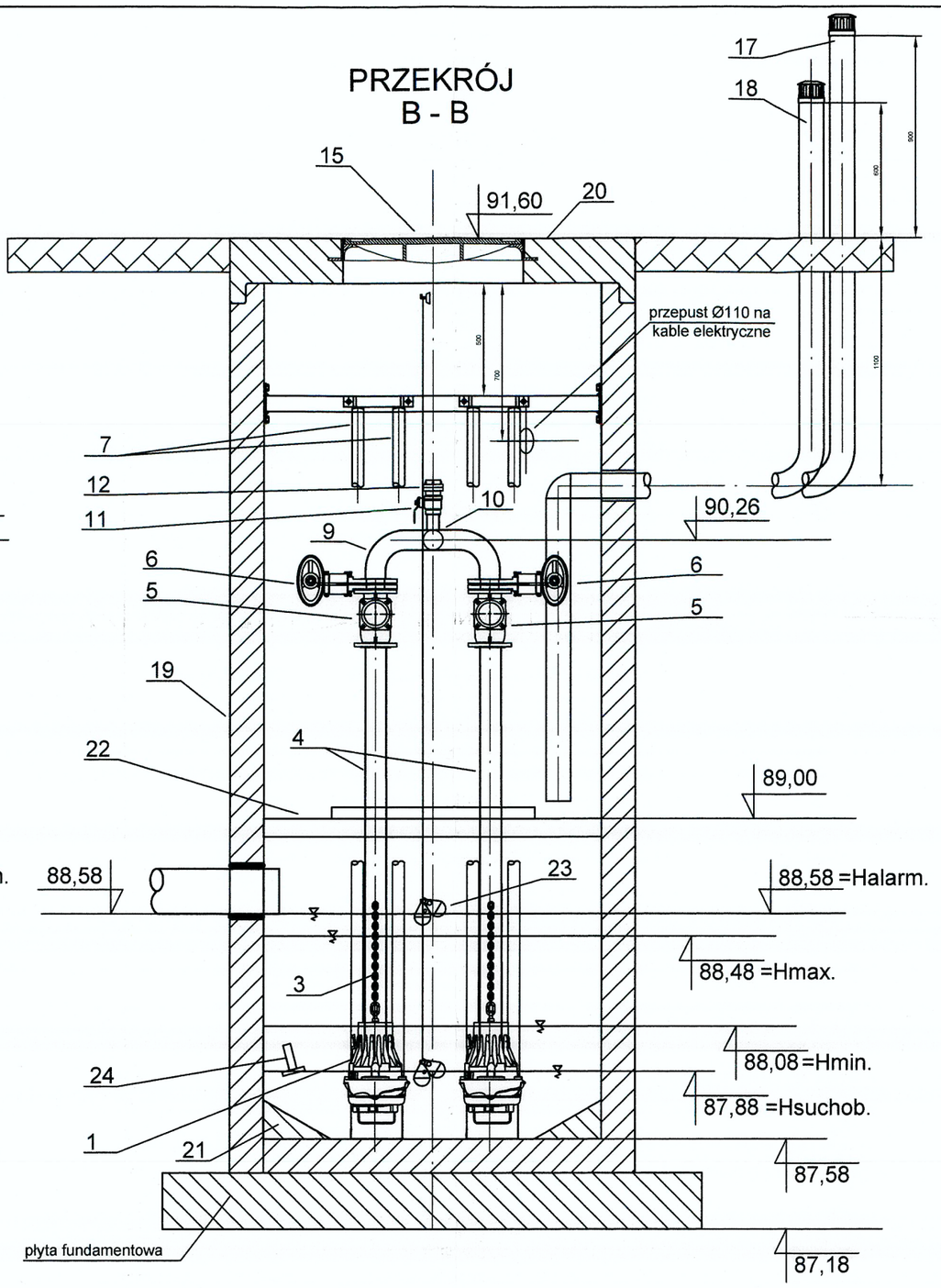


| L.P. | WYSZCZEGÓLNIENIE | ŚREDNICA [mm] | MATERIAŁ | ILOŚĆ [SZT.] |
|---|---|---|---|---|
| 1 | POMPA ZATAPIALNA DO ŚCIEKÓW | DN80 | - | 2 |
| 2 | STOPA SPRZĘGAJĄCA | DN80 | ŻELIWO SZARE | 2 |
| 3 | ŁAŃCUCH O UDŹWIGU 300kg | - | STAL AISI 316L | 1kpl |
| 4 | RURA TŁOCZNA ZE STALI KO; L=4,0m | DN80 | STAL AISI 316L | 2 |
| 5 | ZAWÓR ZWROTNY KULOWY | DN80 | ŻELIWO SZARE | 2 |
| 6 | ZASUWA ODCINAJĄCA NOŻOWA | DN80 | ŻELIWO SZARE | 2 |
| 7 | PROWADNICE RUROWE | 2`` | STAL AISI 316L | 4 |
| 8 | RURA TŁOCZNA ZE STALI KO; L=4,0m | DN80 | STAL AISI 316L | 1 |
| 9 | KOLANO 90° | DN80 | STAL AISI 316L | 2 |
| 10 | TRÓJNIK DN80 Z PROSTKĄ DN50 WYKONANIE WARSZTATOWE | DN80 | STAL AISI 316L | 1 |
| 11 | ZAWÓR ODCINAJĄCY KULOWY DN50 | DN50 | STAL AISI 316L | 1 |
| 12 | NASADA PŁUCZĄCA Ø52 | 50 | RÓŻNY | 1 |
| 13 | TULEJA KOŁNIERZOWA PE D90 Z LUŹNYM KOŁNIERZEM | D90 | PE/ STAL AISI 316L | 1 |
| 14 | PRZEJŚCIE SZCZELNE DLA RURY DN80 KO | DN80 | STAL NIERDZEWNA | 1 |
| 15 | WŁAZ Ø 0,8m | Ø800 | ŻELIWO | 1 |
| 16 | DRABINKA ZŁAZOWA | - | STAL AISI 316L | 1 |
| 17 | KOMINEK WENTYLACYJNY - NAWIEW | D100 | PP110 | 1 |
| 18 | KOMINEK WENTYLACYJNY - WYWIEW | D100 | PP110 | 1 |
| 19 | OBUDOWA POMPOWNI | 1500 | Beton B-45 | 1kpl |
| 20 | PŁYTA POKRYWOWA | 1500 | Beton B-45 | 1kpl |
| 21 | SKOSY | - | Beton B-45 | 1 |
| 22 | POMOST TECHNOLOGICZNY | 1500 | STAL AISI 316L | 1 |
| 23 | SYGNALIZATOR POZIOMU Z KABLEM | - | - | 2 |
| 24 | SONDA HYDROSTATYCZNA | - | - | 1 |

75

## RZUT POMOSTU POMPOWNI

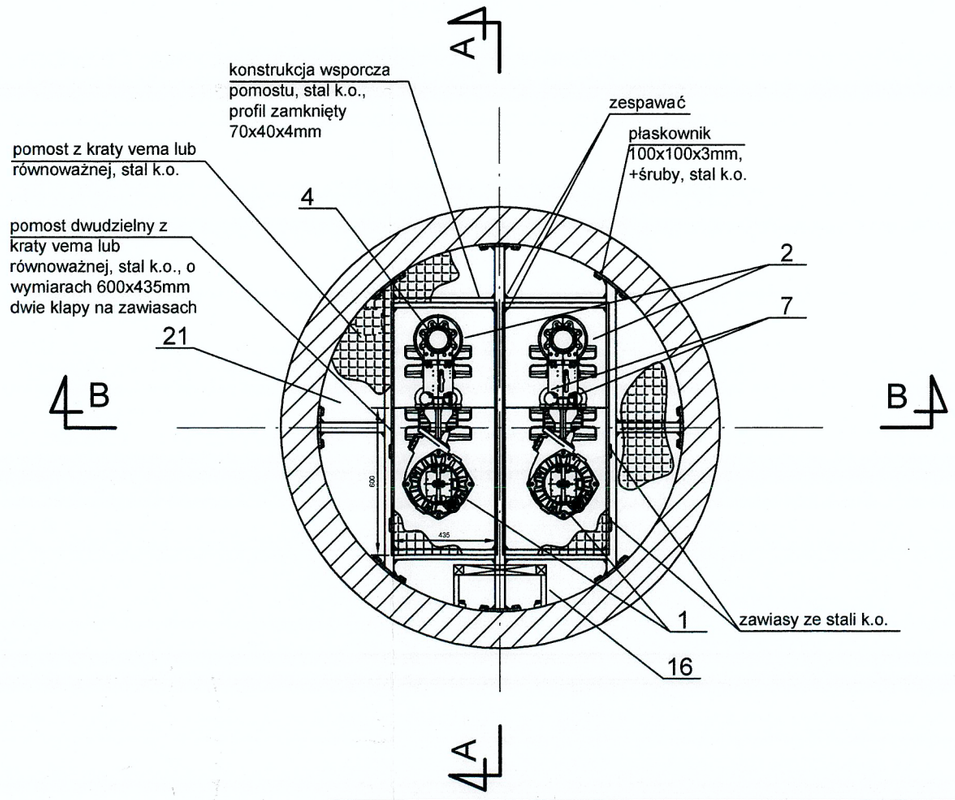


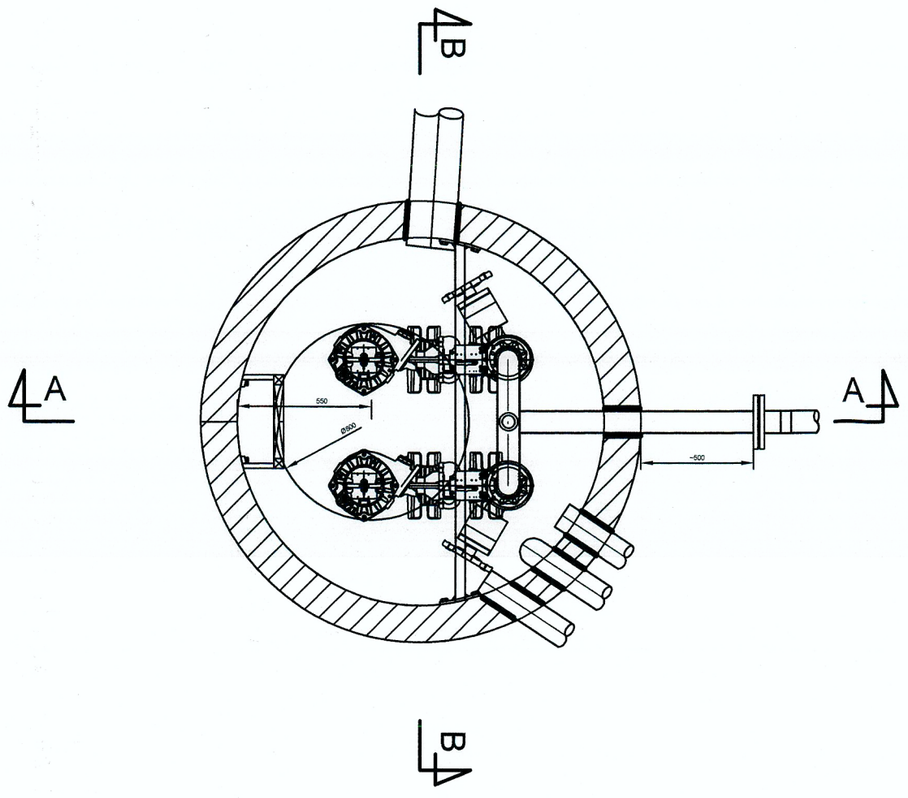


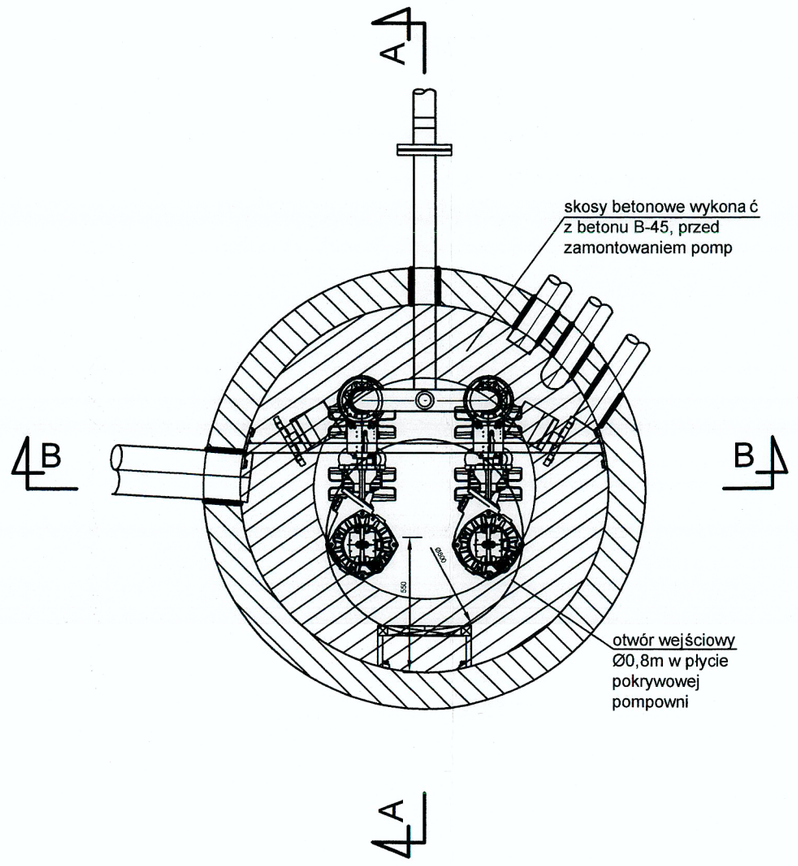


| | | | | |
|---|---|---|---|---|
| PROJEKTOWANIE I NADZOROWANIE SIECI I INSTALACJI SANITARNYCH<br>*mgr inż.* GRAŻYNA OŚKO<br>05-230 KOBYŁKA, ul. BRZOZOWA 24A<br>Biuro: Wołomin, ul. Sikorskiego 1B/2<br>tel. 600 894 983 | Funkcja | Imię i nazwisko | Nr uprawnienia | Podpis |
| | Projektowała: | mgr inż. Grażyna Ośko | Wa-507/94 | |
| | Sprawdził: | mgr inż. Paweł Wysmułek | MAZ/0146/POOS/13 | |
| Temat: P. B. budowy sieci kanalizacji sanitarnej grawitacyjnej wraz z odgałęzieniami, pompowni ścieków wraz z przewodem tłocznym, z szafą sterowniczą, kablem energetycznym i rurami wentylacyjnymi zlok. we wsi Cegielnia, gm. Radzymin w ul. Wawrzyna oraz w drodze dojazdowej do ul. Wawrzyna na terenie dz. 331/119 obręb Cegielnia.<br>Inwestycja zlokalizowana na dz. nr ew. 331/82, 331/119 obręb Cegielnia, j. ew. Radzymin - obszar wiejski, powiat wołomiński. | | | Branża | Data: |
| | | | SANITARNA | 01.2019 |
| | | | Nr rysunku: | Skala: |
| Inwestor: Przedsiębiorstwo Wodociągów i Kanalizacji Sp. z o.o. w Radzyminie ul. Komunalna 2, 05-250 Radzymin | | | 5 | - |
| Nazwa rysunku: Rzuty i przekroje pompowni ścieków | | | | |

STAROSTWO POWIATOWE W WOŁOMINIE Wydział Budownictwa 05-250 Radzymin ul. Komunalna 8 A

| NR ST. | SZKIC POŁĄCZENIA | ø ST. | D1 | D2 | D3 | D4 | TYP WŁAZU | $N_T$ | $N_1$ | $N_2$ | H | $N_3$ | $N_4$ |
|---|---|---|---|---|---|---|---|---|---|---|---|---|---|
| | | [m] | [mm] | | | | | m. npm | | | [cm] | m. npm | |
| 1 | 2 | 3 | 4 | 5 | 6 | 7 | 8 | 9 | 10 | 11 | 12 | 13 | 14 |
| S1 | 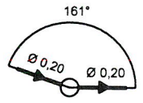  | 1,2 | D200 | D200 | - | - | D-400 | 91,66 | 88,60 | 88,60 | 306 | - | - |

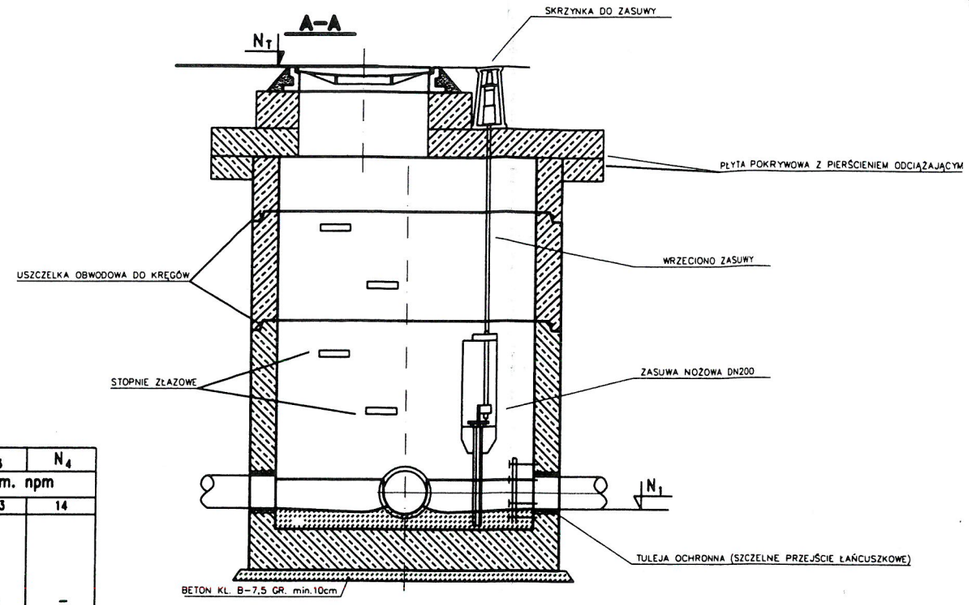


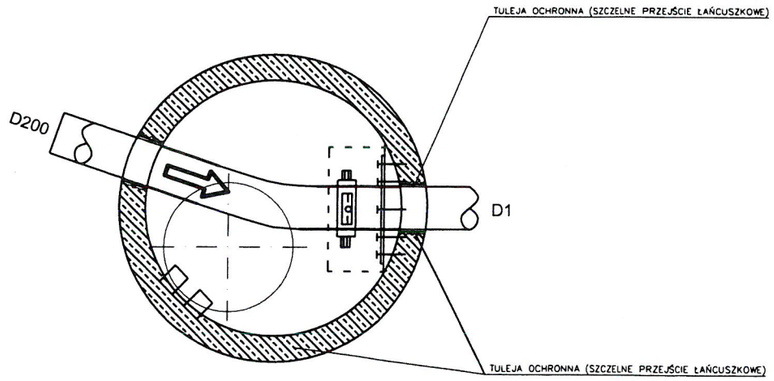


1. POŁĄCZENIA KANAŁÓW OŚ W OŚ
2. KRĘGI BETONOWE O WYS. 25, 30, 50, 60, 100cm Z BETONU B45/W8
3. STOPNIE ŻEL. DO STUDZ. KONTROLNYCH WG PN-64/H-74086
4. WŁAZY ŻEL. KLASY D400/ø600
5. KINETA PRZEPŁYWOWA Z BETONU B45
6. KRĘGI PREFABRYKOWANE ŁĄCZYĆ NA USZCZELKI PRODUCENTA KRĘGÓW
7. OD ZEWNĄTRZ ŚCIANY STUDZIENKI POSMAROWAĆ NA CAŁEJ WYSOKOŚCI ABIZOLEM R+2xKL
8. USYTUOWANIE WG RYS. PLANU SYTUACYJNEGO

| PROJEKTOWANIE I NADZOROWANIE SIECI I INSTALACJI SANITARNYCH | Funkcja | Imię i nazwisko | Nr uprawnienia | Podpis |
|---|---|---|---|---|
| *mgr inż.* GRAŻYNA OŚKO<br>05-230 KOBYŁKA, ul. BRZOZOWA 24A<br>Biuro: Wołomin, ul. Sikorskiego 1B/2<br>tel. 600 894 983 | Projektowała: | mgr inż. Grażyna Ośko | Wa-507/94 | |
| | Sprawdził: | mgr inż. Paweł Wysmułek | MAZ/0146/POOS/13 | |

| | | |
|---|---|---|
| Temat: P. B. budowy sieci kanalizacji sanitarnej grawitacyjnej wraz z odgałęzieniami, pompowni ścieków wraz z przewodem tłocznym, z szafą sterowniczą, kablem energetycznym i rurami wentylacyjnymi zlok. we wsi Cegielnia, gm. Radzymin w ul. Wawrzyna oraz w drodze dojazdowej do ul. Wawrzyna na terenie dz. 331/119 obręb Cegielnia. Inwestycja zlokalizowana na dz. nr ew. 331/82, 331/119 obręb Cegielnia, j. ew. Radzymin - obszar wiejski, powiat wołomiński. | Branża | Data: |
| | SANITARNA | 01.2019r. |
| | Nr rysunku: | Skala: |
| Inwestor: Przedsiębiorstwo Wodociągów i Kanalizacji Sp. z o.o. w Radzyminie ul. Komunalna 2, 05-250 Radzymin | | |
| Nazwa rysunku: Schemat studni Ø 1,2 m z zasuwą | | |

STAROSTWO POWIATOWE W WOŁOMINIE Wydział Budownictwa 05-250 Radzymin ul. Komunalna 8 A