RZUT

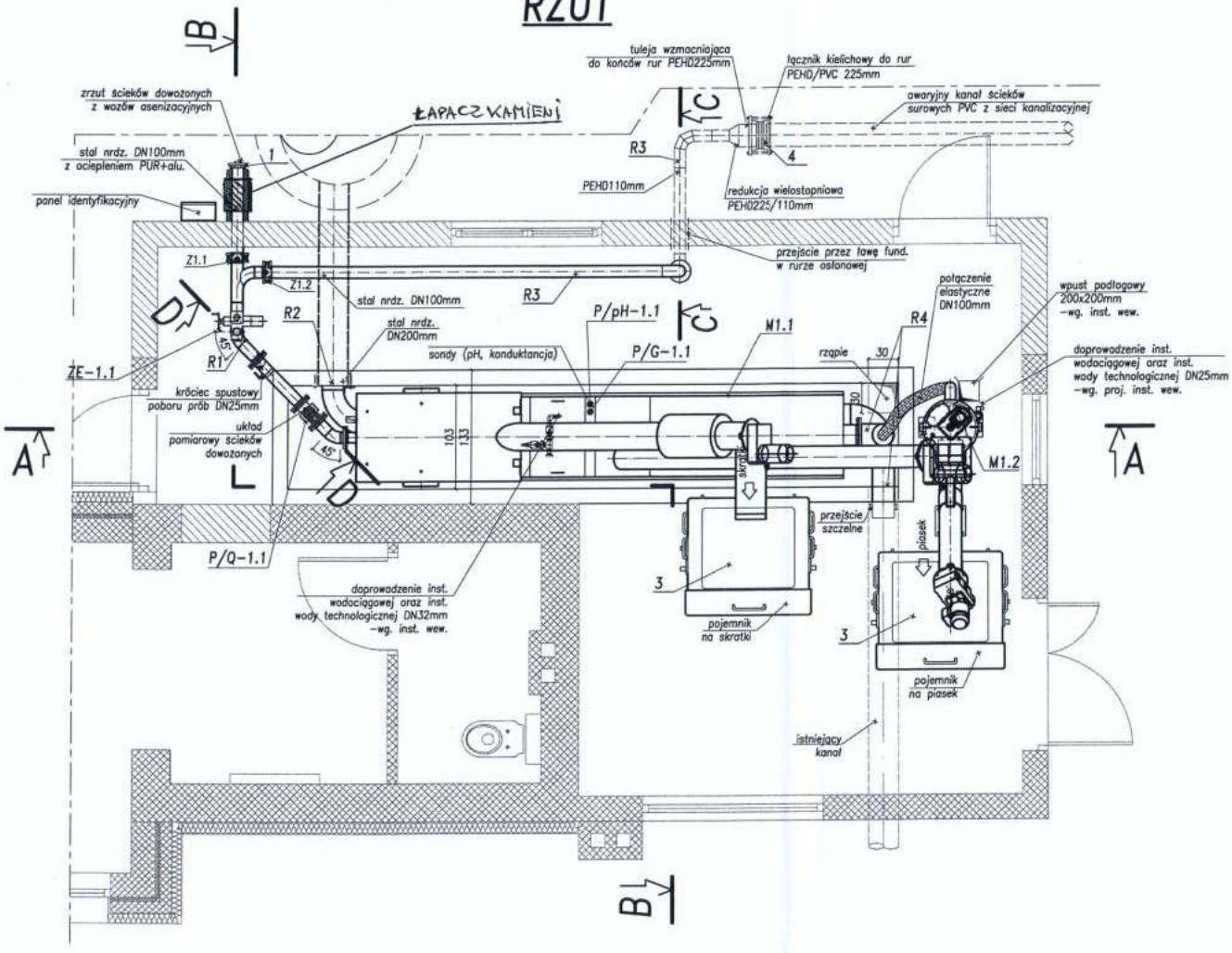

OZNACZENIA:
M –urządzenie mechaniczne, wyposażenie technologiczne
Z –zasuwa nożowa, napęd ręczny
ZE –zasuwa nożowa z napędem elektrycznym – armatura regulująca z długim czasem otwierania /z płynną regulacją/
ZO – zawór odpowietrzający,
PS–Ł –przejście szczelne łańcuchowe
Pomiary
P/Q – elektromagnetyczny pomiar przepływu
P/pH – pomiar odczynu pH (+temp.)

M1.1 – siłopiaskownik
M1.2 – płuczka piasku

Opisy elementów wyposażenia technologicznego na rys. 1–T–02

Klient:

PRZEDSIĘBIORSTWO WODOCIĄGÓW I KANALIZACJI Sp. z o.o. W RADZYMINIE

Projekt:

MODERNIZACJA I ROZBUDOWA OCZYSZCZALNI ŚCIEKÓW W RADZYMINIE

KIEROWNIK BUDOWY
mgr inż. Adam Witkowski
upr. bud. nr MAZ/0515/OWOS/10

Tytuł:

OB1 STACJA ŚCIEKÓW DOWOŻONYCH
RZUT
BRANŻA: TECHNOLOGIA

DOKUMENTACJA POWYKONAWCZA

Skala: 1:50	Data: 07.2013
Dyrektor Projektu: Ciaran O'Keeffe	
Opracował:	Podpis:
mgr inż. ANDRZEJ GOCZYŃSKI	
Projektant:	Podpis:
mgr inż. WOJCIECH RADEK nr upr. SWK/0042/PWOS/10	
Sprawdzający:	Podpis:
mgr inż. GRZEGORZ NOWAK nr upr. SWK/0051/PWOS/05	

TOBIN
Patrick J. Tobin & Co. Ltd.

Eko-MTK

TOBIN Consulting Engineers,
Block 10-4, Blanchardstown
Corporate Park, Dublin 15,
Ireland.
tel: +353-(0)1-8030406
fax:+353-(0)1-8030409
e-mail: dublin@tobin.ie
www.tobin.ie

Eko-MTK Sp. z o.o.,
ul. Kępińska 62
05-840 Brwinów
Polska
tel.: (022) 729-78-87
faks: (022) 729-78-94
e-mail: ekomtk@ekomtk.pl
www.ekomtk.pl

TOBIN Consulting Engineers will not be liable for any use of this document for any purpose other than that for which it was originally prepared and provided. Except where specifically and explicitly agreed in writing by TOBIN Consulting Engineers, as copyright holder, no part of this document may be reproduced or transmitted in any form and this document shall not be relied upon by any third party for any purpose.

NR RYS: 1-T-01

Nr Poprawki: T3

KIEROWNIK BUDOWY

A–A

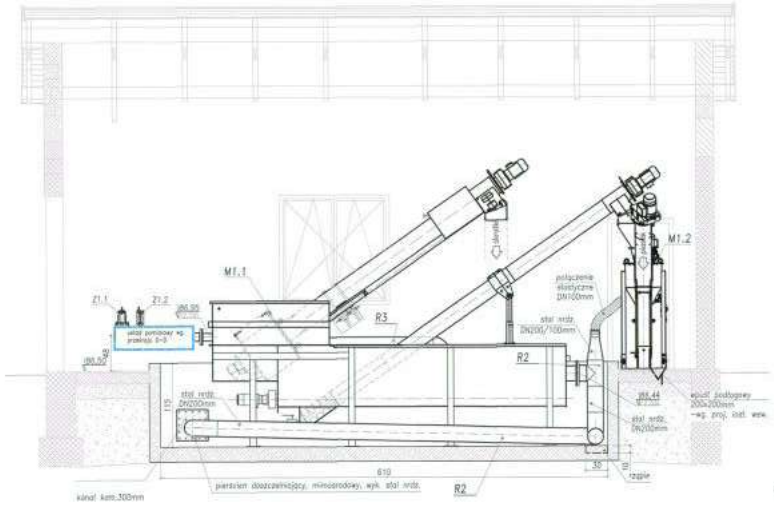

B–B

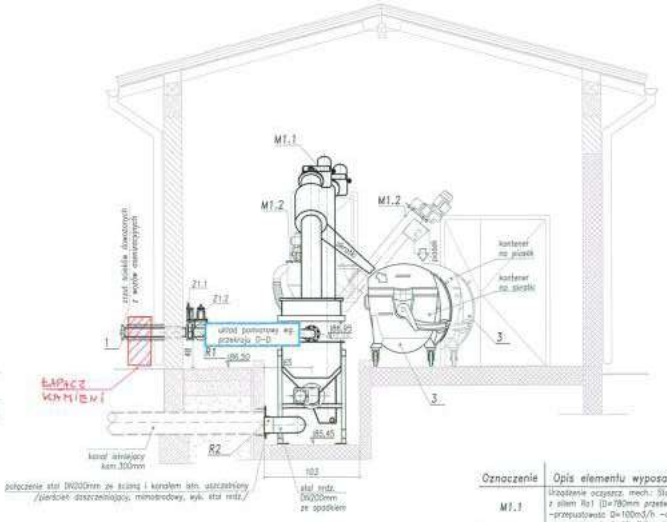

C–C

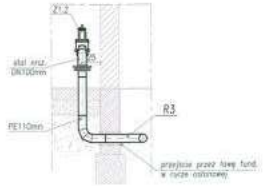

D–D

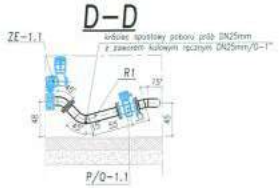

M1.1 – siłopiaskownik
M1.2 – płuczko piasku

OZNACZENIA:
M –urządzenie mechaniczne, wyposażenie technologiczne
Z –zasuwa nożowa, napęd ręczny
ZE –zasuwa nożowa z napędem elektrycznym – armatura regulująca z długim czasem otwierania /z płynną regulacją/
ZO – zawór odpowietrzający,
PS–Ł –przejście szczelne łańcuchowe
Pomiary :
P/Q – elektromagnetyczny pomiar przepływu
P/pH – pomiar odczynu pH (+temp.)
P/G – pomiar konduktancji

Oznaczenie	Opis elementu wyposażenia technologicznego	Ilość
M1.1	Urządzenie oczyszcz. mech.: Stacja pleena ścieków, typ: HUBER Ro3.3, stal rrdz. z sitem Ro1 (D=780mm przetlw 6mm) z rynnami zrzutowymi skratek i piasku, –przepustowość Q=100m3/h –dla ścieków o zawartości do 3% s.m. zanieczyszcz. –przepustowość Q=65m3/h –dla ścieków o zawartości do 6% s.m. zanieczyszcz.	1kpl.
M1.2	Płuczka piasku, typ: HUBER RGB® RSC 800 z rynną zrzutową piasku oraz rurociągiem odcieku	1kpl.
ZE-1.1	zasuwa nożowa, międzykołnierzowa DN100mm, z napędem elektrycznym	1kpl.
Z1.1 Z1.2	zasuwa nożowa, międzykołnierzowa DN100mm, z napędem ręcznym	2kpl.
1	króciec do podłączenia łaptoru osaniczyjnego	1kpl.
2	układ pomiarowy ścieków dowożonych zamontowany na nowym rurociągu zrzutu ścieków dowożonych z wozów asenizacyjnych	1kpl.
3	kontenery na odpady 1100l – piaskU, piasek wykonane nierdzewne	2kpl.
4	łącznik kielichowy do rur PE/PVC 225mm	1kpl.
R1	rurociąg grawitacyjny ścieków dowożonych łączonym osadzczyjnym do urządzenia oczyszczania mechanicznego, wyk. stal rrdz., połączenia spawane i kołnierzowe rurociąg DN100mm	1kpl.
R2	rurociąg grawitacyjny zestulnii kanalizacyjnej wyk. stal rrdz., połączenia spawane i kołnierzowe, rurociąg DN200mm	1kpl.
R3	rurociąg łączący dwstyjny kanał ścieków burzowych z rurociągiem ścieków dowożonych, wyk. PEHD/stal rrdz., rurociąg DN100mm	1kpl.
R4	rurociąg grav. odpływowy z wkopaskownika M1.1 do kanału, przyjmujący odpływ z płuczki piasku M1.2 – wyk. st. rrdz. DN200mm, połączenie spawane i kołnierzowe,	1kpl.
P/Q-4.1	przepływomierz – pomiar Q	>1kpl.
P/pH-4.1	sonda odczynu pH (+temp.)	
P/G-4.1	sonda konduktancji	

Klient:
PRZEDSIĘBIORSTWO WODOCIAGÓW I KANALIZACJI Sp. z o.o. W RADZYMINIE

Projekt:
MODERNIZACJA I ROZBUDOWA OCZYSZCZALNI ŚCIEKÓW W RADZYMINIE

Tytuł:
OB1 STACJA ŚCIEKÓW DOWOŻONYCH PRZEKROJE
BRANŻA: TECHNOLOGIA

DOKUMENTACJA POWYKONAWCZA

Skala:	1:50	Data:	07.2013
Dyrektor Projektu:	Ciaran O'Keeffe		
Opracował:		Podpis:	
mgr inż. ANDRZEJ GOCZYŃSKI			
Projektant:		Podpis:	
mgr inż. WOJCIECH RADEK nr upr. SWK/0042/PWOS/10			
Sprawdzający:		Podpis:	
mgr inż. GRZEGORZ NOWAK nr upr. SWK/0051/PWOS/05			

TOBIN Patrick J. Tobin & Co. Ltd.
Eko-MTK Sp. z o.o.

TOBIN Consulting Engineers,
Block 10-4, Blanchardstown
Corporate Park, Dublin 15,
Ireland.
tel: +353-(0)1-8030406
fax: +353-(0)1-8030409
e-mail: dublin@tobin.ie
www.tobin.ie

Eko-MTK Sp. z o.o.,
ul. Kępińska 62
05-840 Brwinów
Polska
tel.: (022) 729-78-87
faks: (022) 729-78-94
e-mail: ekomtk@ekomtk.pl
www.ekomtk.pl

TOBIN Consulting Engineers are not liable for any use of this document for any purpose other than that for which it was originally released and provided. Except where specifically and explicitly agreed in writing by TOBIN Consulting Engineers, all copyright rights in the part of this document that is reproduced or transmitted in any form and this document must not be lent out to any other party for any purpose.

NR RYS: 1-T-02

Nr Poprawki: T3